Buit. ir gamyb. nuot. tink.
(Komunikacija)

Nuotekų kanalizacijos revizinis įtaisas
(įrenginio pavadinimas)

Nr.(70-B-14) 21A KORTELĖ

Vilnius
(Miestas)

Visorių Sodų 2-oji g.
(Gatvė)

76/33-0125
(Planšeto nomenklatūra)

ŠULINIO PJŪVIAI (Matmenys duoti m)

Vertikalinis

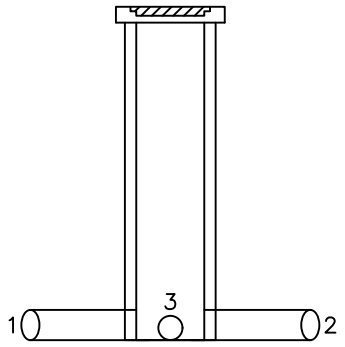

Horizontalinis

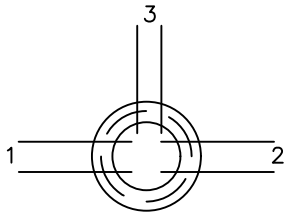

PRIRIŠIMO BRĖŽINYS

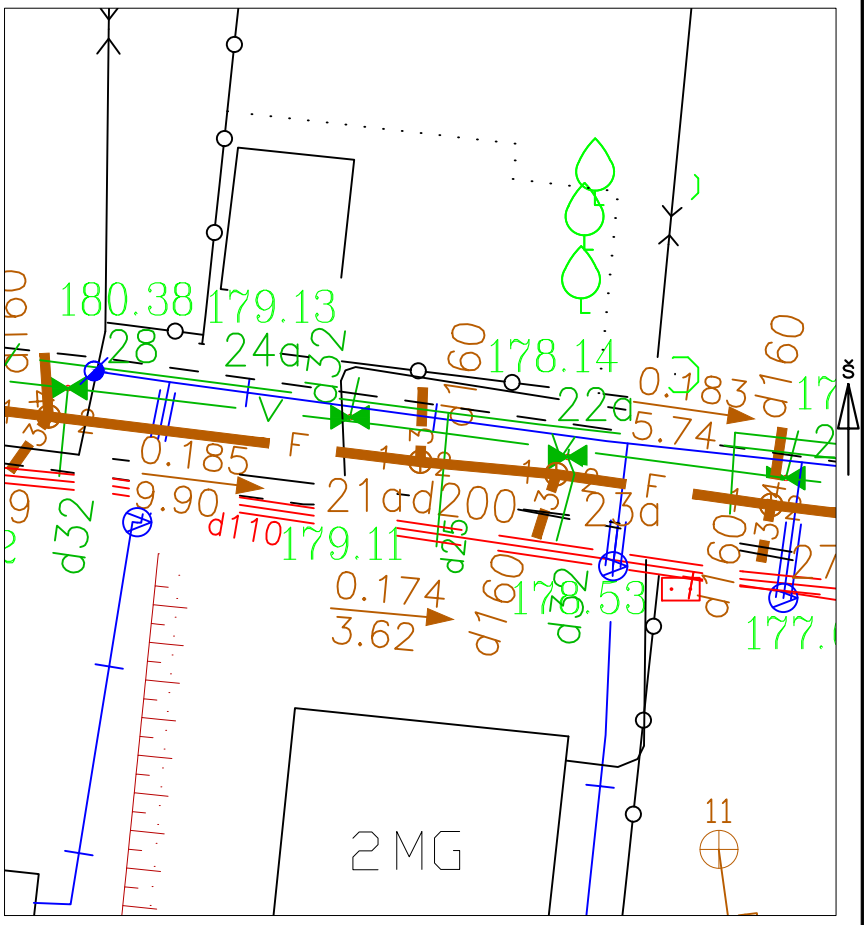

Pavadinimas		Medžiaga	Diametras	Atstumas nuo dangčio		Altitudės
Dangtis		Ketus	315			179.11
Žemė		Gruntas		0.00		179.11
Sienos		Plast.				
Dugnas		Plast.	315	2.14		176.97
Vamzdžiai	Nr. 1	Plast.	200	Viršus	2.14	176.97
				Apačia	2.34	176.77
	Nr. 2	Plast.	200	Viršus	2.14	176.97
				Apačia	2.34	176.77
	Nr. 3	Plast.	160	Viršus	2.18	176.93
				Apačia	2.34	176.77
	Nr. 4			Viršus		
				Apačia		
	Nr. 5			Viršus		
				Apačia		
	Nr. 6			Viršus		
				Apačia		
	Nr. 7			Viršus		
				Apačia		
	Nr. 8			Viršus		
				Apačia		

Lipynės –
(medžiaga, kiekis)

Ar yra vandens –

Ar yra dujų –

Pastabos X = 6068474.04; Y = 581044.35

Aukščių sistema-LAS07

IĮ "Topogama"

Objekto nr.

Sudarė		S. Rimavičius
	Parašas	Pavardė
Patikrino		
	Parašas	Pavardė

2019-12-09
(įrenginio tyrinėjimo data)