Buit. ir gamyb. nuot. tink.
(Komunikacija)

Nuotekų kanalizacijos revizinis įtaisas
(įrenginio pavadinimas)

Nr.(_____) 248a KORTELĖ

Vilnius
(Miestas)

Visorių sodų 12-oji
(Gatvė)

76/33-0103(70-A-12)
(Planšeto nomenklatūra)

ŠULINIO PJŪVIAI (Matmenys duoti m)

Vertikalinis

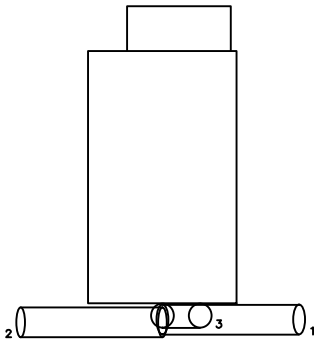

Horizontalinis

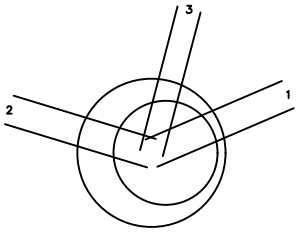

PRIRIŠIMO BRĖŽINYS

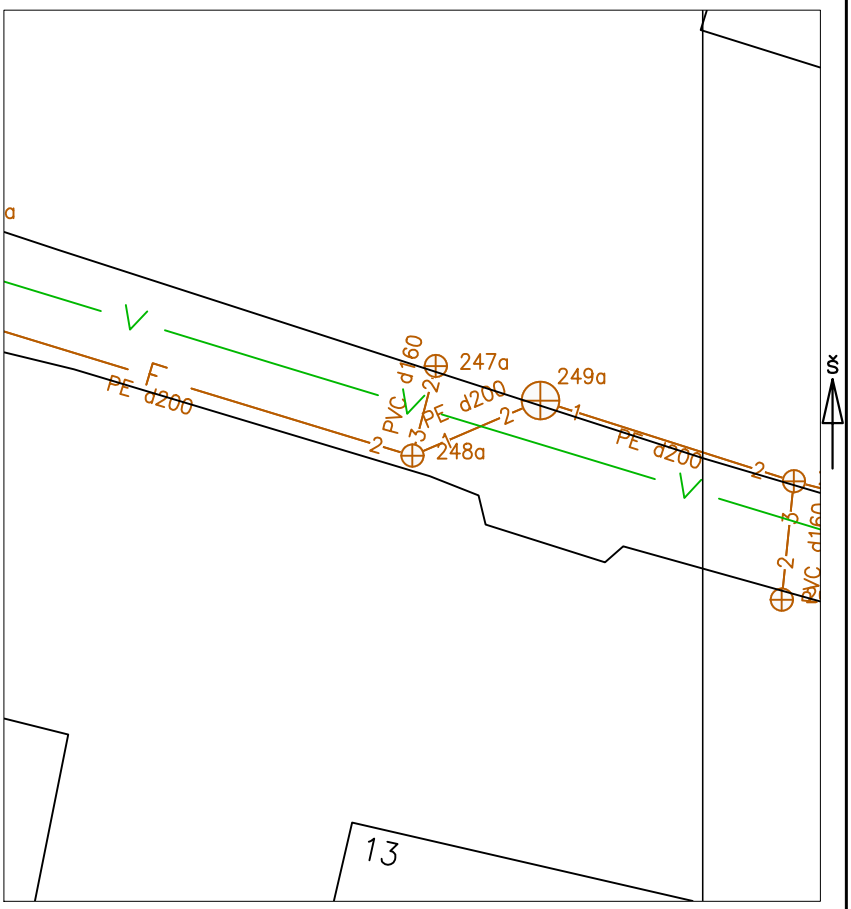

Pavadinimas		Medžiaga	Diametras	Atstumas nuo dangčio		Altitudės
Dangtis		Ketus	700			181.95
Žemė		Gruntas		0.00		181.95
Sienos		Betonas				
Dugnas		Betonas	1000	2.19		179.76
Vamzdžiai	Nr. 1	PE	200	Viršus	2.22	179.73
				Apačia	2.42	179.53
	Nr. 2	PE	200	Viršus	2.24	179.71
				Apačia	2.44	179.51
	Nr. 3	PVC	160	Viršus	2.21	179.74
				Apačia	2.37	179.58
	Nr. 4			Viršus		
				Apačia		
	Nr. 5			Viršus		
				Apačia		
	Nr. 6			Viršus		
				Apačia		
	Nr. 7			Viršus		
				Apačia		
	Nr. 8			Viršus		
				Apačia		

Lipynės –
(medžiaga, kiekis)

Ar yra vandens –

Ar yra dujų –

Pastabos X = 6068520.47; Y = 580651.91

MB Altagis

Objekto nr.

Sudarė		A. Jakutis
	Parašas	Pavardė
Patikrino		V. Medišauskas
	Parašas	Pavardė

2019-07-26
(įrenginio tyrinėjimo data)