Vandentiekis
(Komunikacija)

Vandentiekio šulinys
(įrenginio pavadinimas)

Nr.(68-A-10) 213A KORTELĖ

Vilnius (Miestas) | Kelmiškių (Gatvė) | 75/33-0104 (Planšeto nomenklatūra)

ŠULINIO PJŪVIAI (Matmenys duoti m)

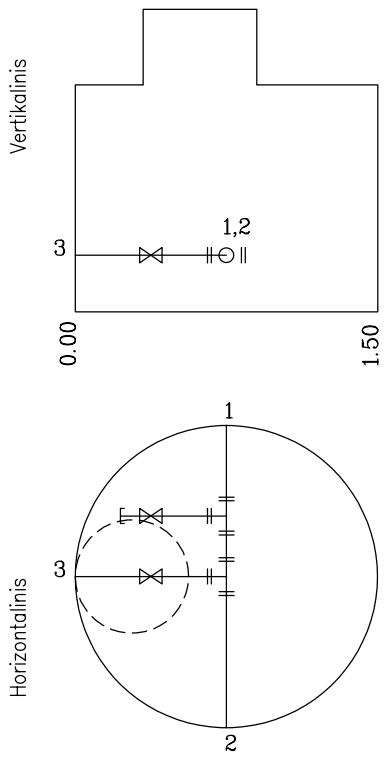

PRIRIŠIMO BRĖŽINYS

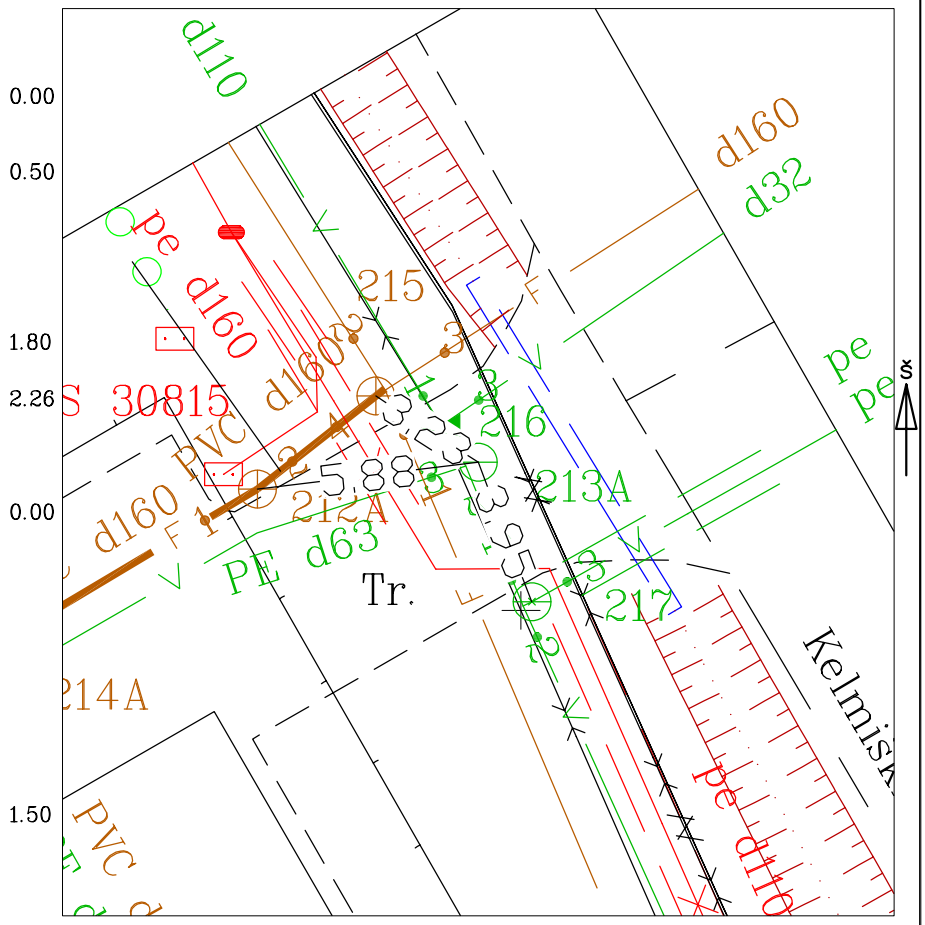

Pavadinimas	Medžiaga	Diametras	Atstumas nuo dangčio		Altitudės
Dangtis	Ketus	650			184.62
Žemė			0.00		184.62
Sienos	Betonas				
Dugnas	Betonas	1500	2.26		182.36
Vamzdžiai Nr. 1	PE	110	Viršus	1.80	182.82
			Apačia		
Nr. 2	PE	110	Viršus	1.80	182.82
			Apačia		
Nr. 3	PE	63	Viršus	1.80	182.82
			Apačia		
Nr. 4			Viršus		
			Apačia		
Nr. 5			Viršus		
			Apačia		
Nr. 6			Viršus		
			Apačia		
Nr. 7			Viršus		
			Apačia		
Nr. 8			Viršus		
			Apačia		

Lipynės 8
(medžiaga, kiekis)

Ar yra vandens

Ar yra dujų

Pastabos X = 6068524.85; Y = 575978.60

LAS07

Objekto nr. 19/53

Sudarė		A.Tumašev
	Parašas	Pavardė
Patikrino		
	Parašas	Pavardė

2019-07-14
(įrenginio tyrinėjimo data)