Nuotekų šalinimo tinklo šulinis
(įrenginio pavadinimas)

Nr.( ) 147a
(abrise) (plane)

KORTELĖ

51-C-11 (76/33-0030
(planšeto nomenklatūra)

2019
(įrenginio pastatymo metai)

Vilniaus m.
(miestas)

Santariškių g.
(gatvė)

a) Vertikalinis :

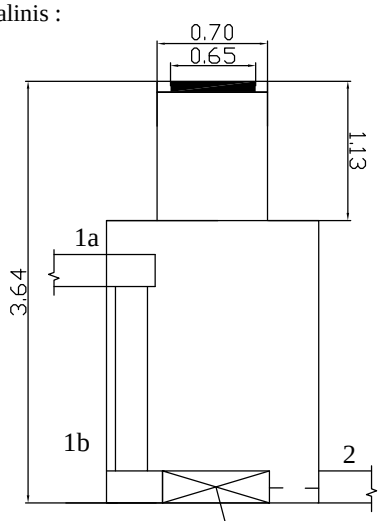

PRIRIŠIMO BRĖŽINYS :

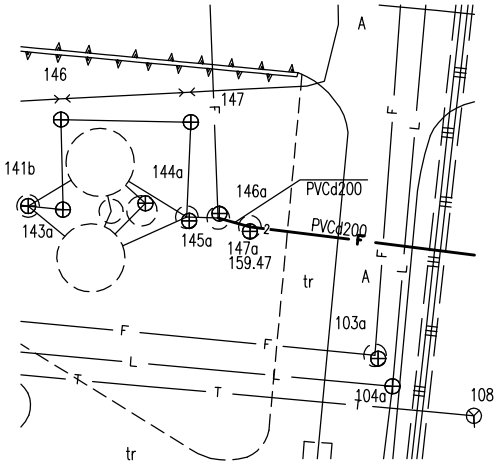

b) Horizontalinis :

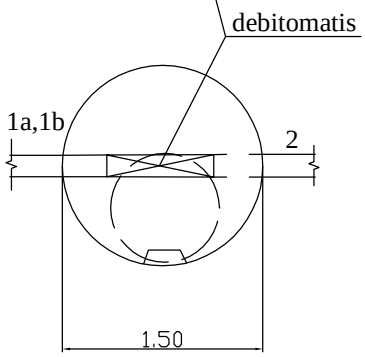

Pavadinimas		Medžiaga	Skersmenys mm.	Atst. nuo dangčio m.		Altitudės
Dangtis		met.	650			159.47
Žemė				0.00		159.47
Sienos		bet.				
Dugnas		bet.	1500	3.64		155.83
Krypties Nr.	Vamzd. Nr.					
	Nr.1a	PVC	200	v.l.	1.55	157.92
	Nr.1b	PVC	200	v.l.	3.60	155.87
	Nr.2	PVC	200	v.l.	3.64	155.83

Lipynės kilpos, 10
(medžiaga, kiekis)

Ar yra vandens? nėra

Ar yra dujų? nėra

Pastabos: X=6069622.70; Y=582404.48
LAS07

UAB "Aukštaitijos matininkų biuras"

Objekto Nr. I.16/19-V

Sudarė	A. Prosianikov	
	(pavardė)	(parašas)
Patikrino		
	(pavardė)	(parašas)

2019 m. 05 men. d.
(įrenginio tyrinėjimo data)