Nuotakinė kanalizacija (komunikacija) | Šulinys (įrenginio pavadinimas) | Nr. 113 KORTELĖ

Vilnius (miestas) | Užpalių g. (gatvė) | 33–B–3, 77/34–0149 (planšeto nomenklatūra) | Š

Šulinio pjūviai

Pririšimo brėžinys

Vertikalinis

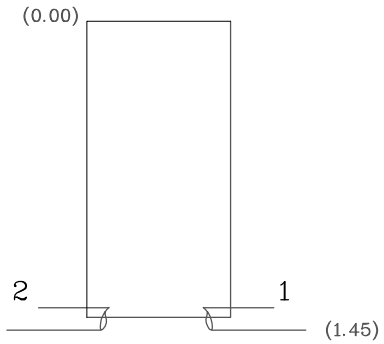

Horizontalinis

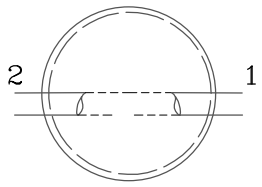

X=6073145.17
Y=587240.51

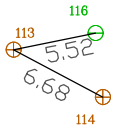

Pavadinimas		Medžiaga	Diametras, mm	Atstumas nuo dangčio, m		Altitudės
Dangtis		PVC	315			131.61
Žemė				0.00		131.61
Sienos		PVC				
Dugnas		PVC	315	1.45		130.16
Vamzdžiai	Nr. 1	PVC	160	Viršus		
				Apačia	1.45	130.16
	Nr. 2	PVC	200	Viršus		
				Apačia	1.45	130.16
	Nr. 3			Viršus		
				Apačia		
	Nr. 4			Viršus		
				Apačia		
				Viršus		
				Apačia		
				Viršus		
				Apačia		
				Viršus		
				Apačia		

Lipynės nėra (medžiaga, kiekis)

Ar yra vandens? yra

Ar yra dujų? yra

Pastabos .....

RYČIO GRIGO
individuali veikla
Kval. paž. nr.
1GKV – 503

Objektas:

Sudarė | R. Grigas (v. pavardė) | (parašas)

LAS07

2020 09 20
(įrenginio tyrinėjimo data)