Buit. ir gamyb. nuot. tink.
(Komunikacija)

Nuotekų kanalizacijos šulinys
(įrenginio pavadinimas)

Vilnius (Miestas) Balsių g. (Gatvė)

Nr.(_____) 56A KORTELĖ

77/34-0189 33 – B – 11
(Planšeto nomenklatūra)

ŠULINIO PJŪVIAI (Matmenys duoti m)

Vertikalinis

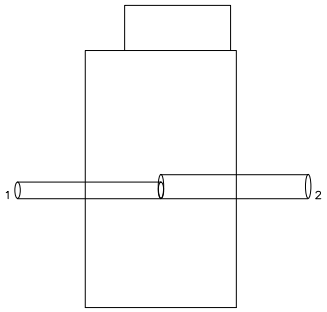

Horizontalinis

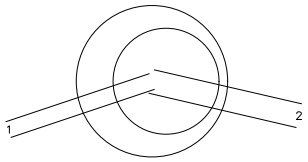

PRIRIŠIMO BRĖŽINYS

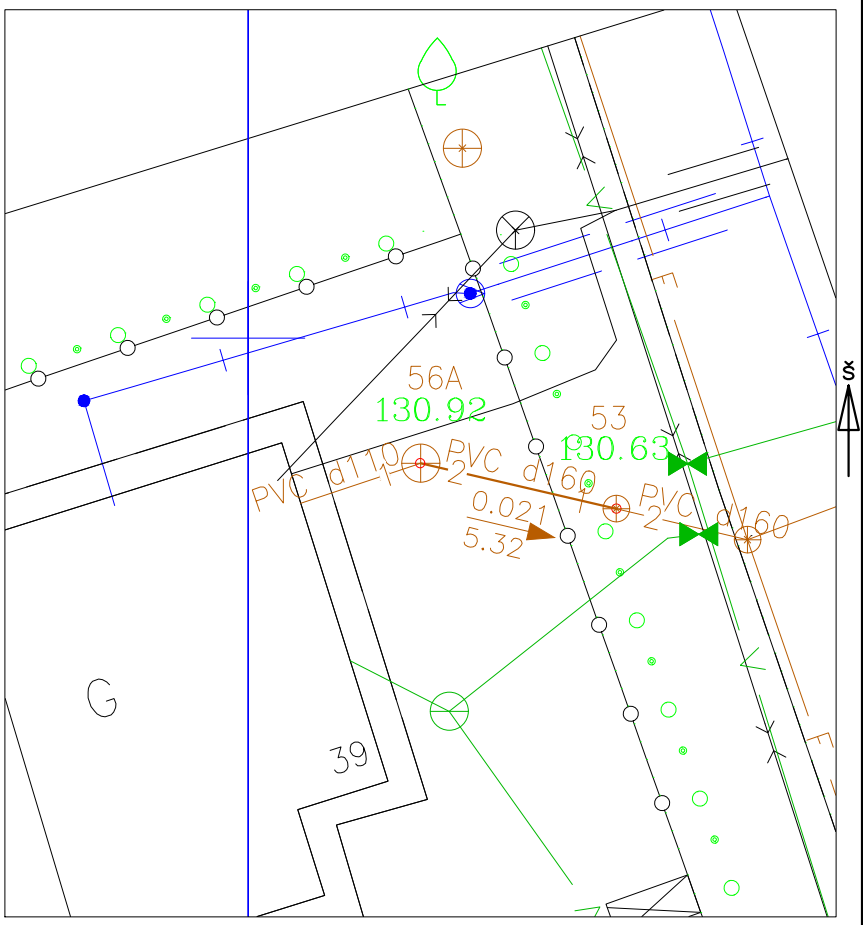

Pavadinimas		Medžiaga	Diametras	Atstumas nuo dangčio		Altitudės
Dangtis		Ketus	650			130.92
Žemė		Gruntas		0.00		130.92
Sienos		Betonas				
Dugnas		Betonas	1000	5.00		125.92
Vamzdžiai	Nr. 1	PVC	110	Viršus	3.09	127.83
				Apačia	3.20	127.72
	Nr. 2	PVC	160	Viršus	3.04	127.88
				Apačia	3.20	127.72
	Nr. 3			Viršus		
				Apačia		
	Nr. 4			Viršus		
				Apačia		
	Nr. 5			Viršus		
				Apačia		
	Nr. 6			Viršus		
				Apačia		
	Nr. 7			Viršus		
				Apačia		
	Nr. 8			Viršus		
				Apačia		

Lipynės _____
(medžiaga, kiekis)

Ar yra vandens _____

Ar yra dujų _____

Pastabos X = 6072704.23; Y = 587162.97

UAB "Inžinerinė geodezija"

Objekto nr.

Sudarė		Tadas Žiaušys
	Parašas	Pavardė
Patikrino		
	Parašas	Pavardė

2020-11-03
(įrenginio tyrinėjimo data)