Vandentiekis (komunikacija) | kamera (įrenginio pavadinimas) | Nr. 236b | KORTELĖ

Vilnius (miestas) | Vismalikų (gatvė) | 207 – A – 5 (planšeto nomenklatūra) [74/30 – 0016]

Šulinio pjūviai

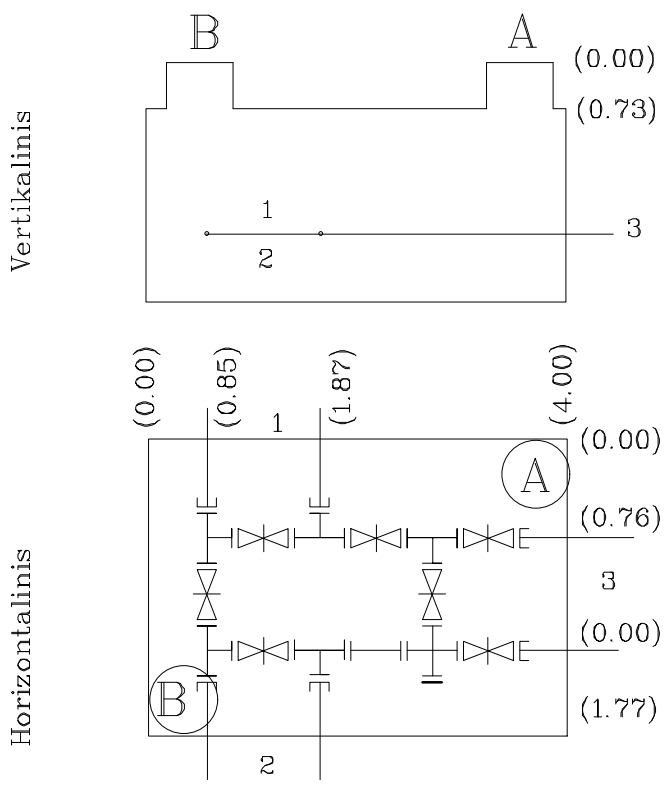

Pririšimo brėžinys

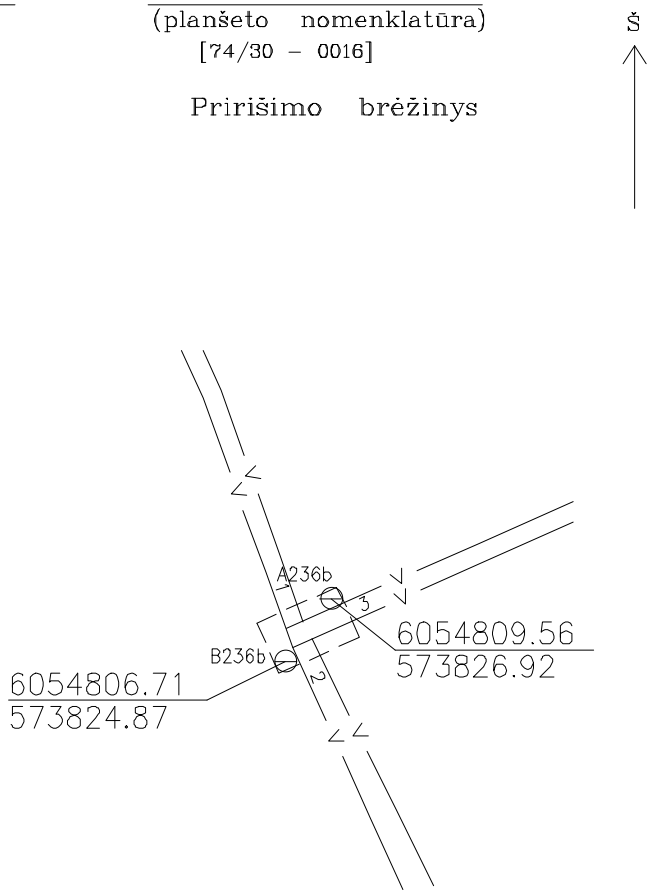

Pavadinimas		Medžiaga	Diametras, mm	Atstumas nuo dangčio, m		Altitudės
Dangtis		ketus	650			A=136.37 B=136.34
Žemė						
Sienos		g./b.				
Dugnas		bet	4.00/2.50	2.76		133.61
Vamzdžiai	1	PE	2d315	Viršus	2.10	134.27
				Apačia		
	2	PE	2d315	Viršus	2.10	134.27
				Apačia		
	3	PE	2d315	Viršus	2.10	134.27
				Apačia		
				Viršus		
				Apačia		
				Viršus		
				Apačia		
				Viršus		
				Apačia		
				Viršus		
				Apačia		

Lipynės 9 (medžiaga, kiekis)

Ar yra vandens? –

Ar yra dujų? –

Pastabos .....

AUKŠČIŲ SISTEMA LAS07

J. Šalkausko personalinė įmonė tel.8 686 80075

Objektas:

Sudarė G. Lelekauskas (v. pavardė) (parašas)

Patikrino J. Šalkauskas (v. pavardė) (parašas)

2019 (įrenginio tyrinėjimo data)