Vandentiekis (komunikacija) | kamera (įrenginio pavadinimas) | Nr. 124c | KORTELĖ

Vilnius (miestas) | Fermentų (gatvė) | 207 – A – 5 (planšeto nomenklatūra) [74/30 – 0016]

Šulinio pjūviai

Vertikalinis

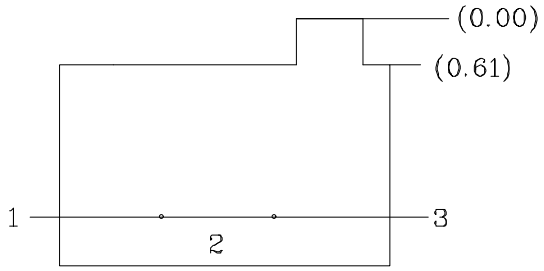

Horizontalinis

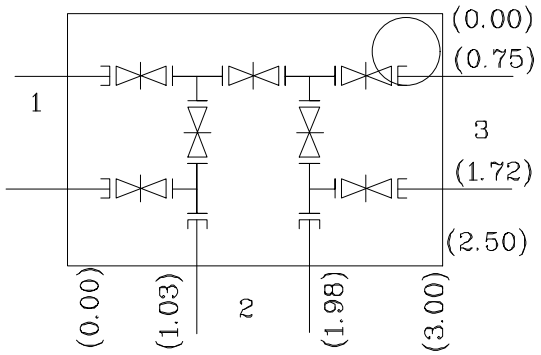

Pririšimo brėžinys

Š

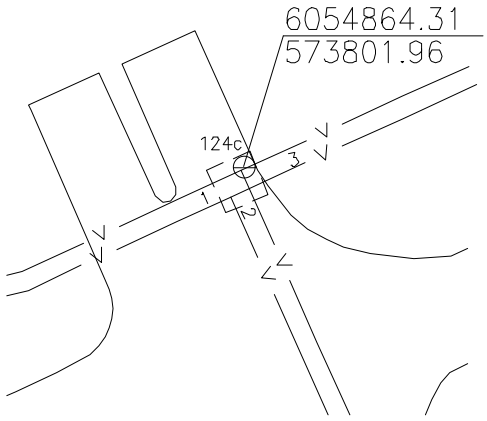

Pavadinimas		Medžiaga	Diametras, mm	Atstumas nuo dangčio, m		Altitudės
Dangtis		ketus	650			136.46
Žemė						
Sienos		g./b.				
Dugnas		bet	3.00/2.50	2.33		134.13
Vamzdžiai	1	PE	2d315	Viršus	1.79	134.67
				Apačia		
	2	PE	2d315	Viršus	1.79	134.67
				Apačia		
	3	PE	2d315	Viršus	1.79	134.67
				Apačia		
				Viršus		
				Apačia		
				Viršus		
				Apačia		
				Viršus		
				Apačia		
				Viršus		
				Apačia		

Lipynės 9 (medžiaga, kiekis)

Ar yra vandens? –

Ar yra dujų? –

Pastabos .....

AUKŠČIŲ SISTEMA LAS07

J. Šalkausko
personalinė įmonė
tel.8 686 80075

Objektas:

Sudarė G. Lelekauskas (v. pavardė) (parašas)

Patikrino J. Šalkauskas (v. pavardė) (parašas)

2019 (įrenginio tyrinėjimo data)