Buit. ir gamyb. nuot. tink.
(Komunikacija)

Nuotekų kanalizacijos šulinys
(įrenginio pavadinimas)

Nr.(173-D-8) 34a KORTELĖ

Vilnius (Miestas) | Baskų (Gatvė) | 77/31-0171 (Planšeto nomenklatūra)

ŠULINIO PJŪVIAI (Matmenys duoti m)

Vertikalinis

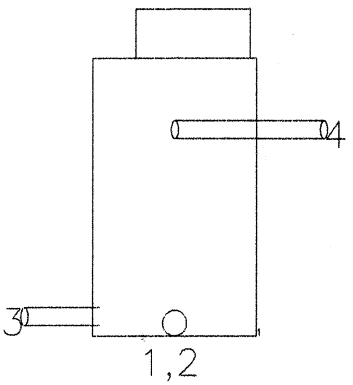

Horizontalinis

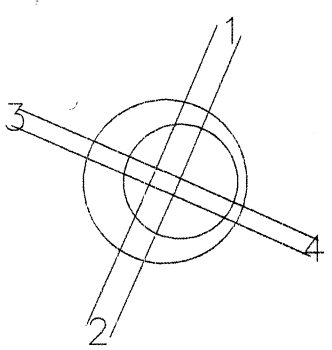

PRIRIŠIMO BRĖŽINYS

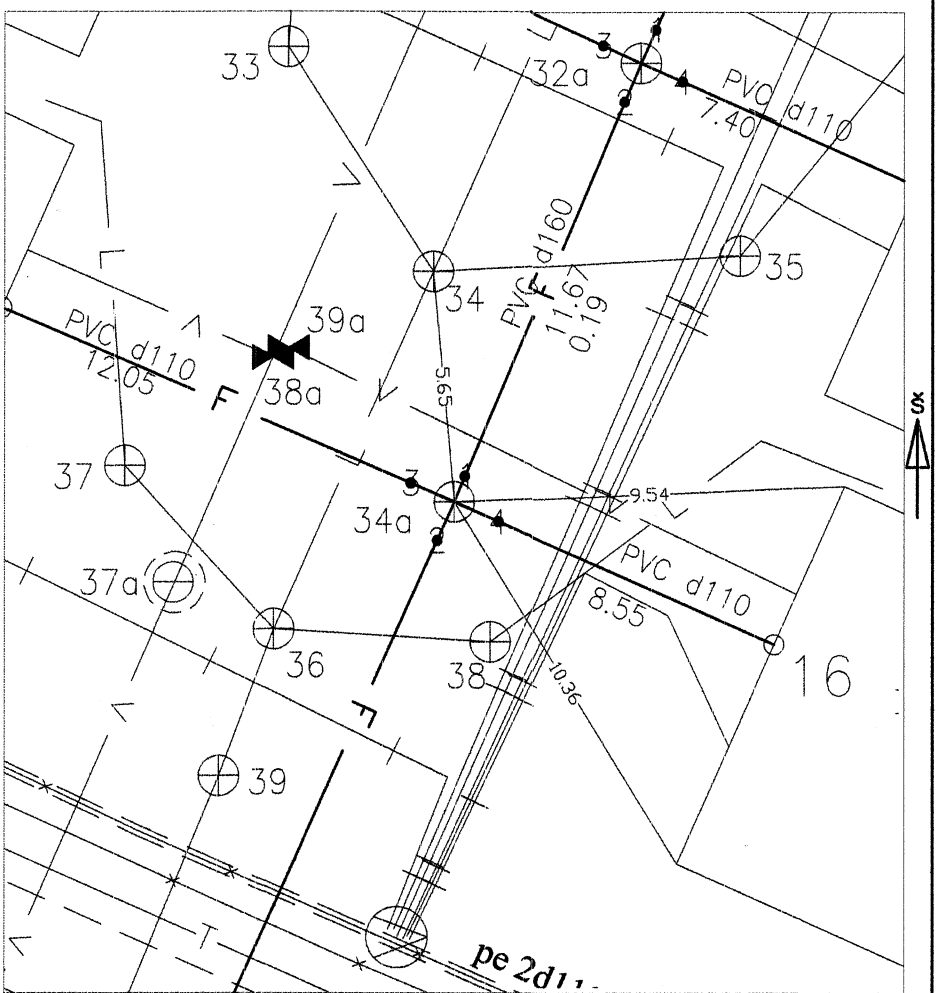

Pavadinimas		Medžiaga	Diametras	Atstumas nuo dangčio		Altitudės
Dangtis		Ketus	300			194.60
Žemė		Gruntas		0.00		194.60
Sienos		Plastm.				
Dugnas		Plastm.	315	1.54		193.06
Vamzdžiai	Nr. 1	Plast.	160	Viršus	1.38	193.22
				Apačia	1.54	193.06
	Nr. 2	Plast.	160	Viršus	1.38	193.22
				Apačia	1.54	193.06
	Nr. 3	Plast.	110	Viršus	1.38	193.22
				Apačia	1.49	193.11
	Nr. 4	Plast.	110	Viršus	0.50	194.10
				Apačia	0.61	193.99
	Nr. 5			Viršus		
				Apačia		
	Nr. 6			Viršus		
				Apačia		
	Nr. 7			Viršus		
				Apačia		
	Nr. 8			Viršus		
				Apačia		

Lipynės _____ (medžiaga, kiekis)

Ar yra vandens _____

Ar yra dujų _____

Pastabos X = 6057980.92; Y = 587531.48

Objekto nr.

Sudarė		
	Parašas	Pavardė
Patikrino		
	Parašas	Pavardė

2021-03-17
(įrenginio tyrinėjimo data)