Buit. ir gamyb. nuot. tink.
(Komunikacija)

Nuotekų kanalizacijos šulinys
(įrenginio pavadinimas)

Nr.(173-D-8(196)) 133 KORTELĖ

Vilnius (Miestas) Lyvių g. (Gatvė)

77/31-0171
(Planšeto nomenklatūra)

ŠULINIO PJŪVIAI (Matmenys duoti m)

PRIRIŠIMO BRĖŽINYS

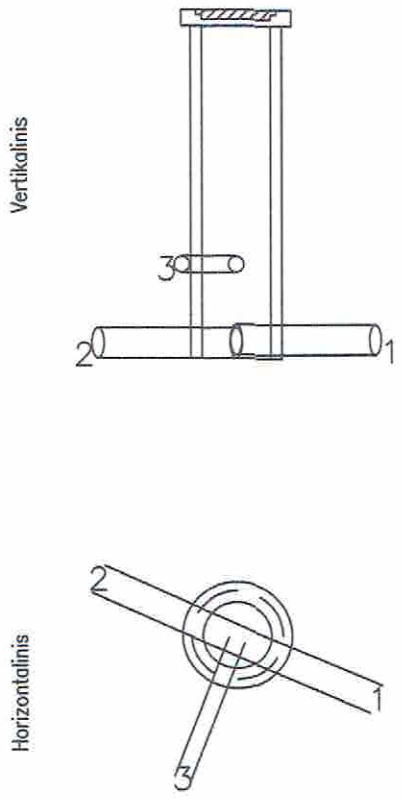

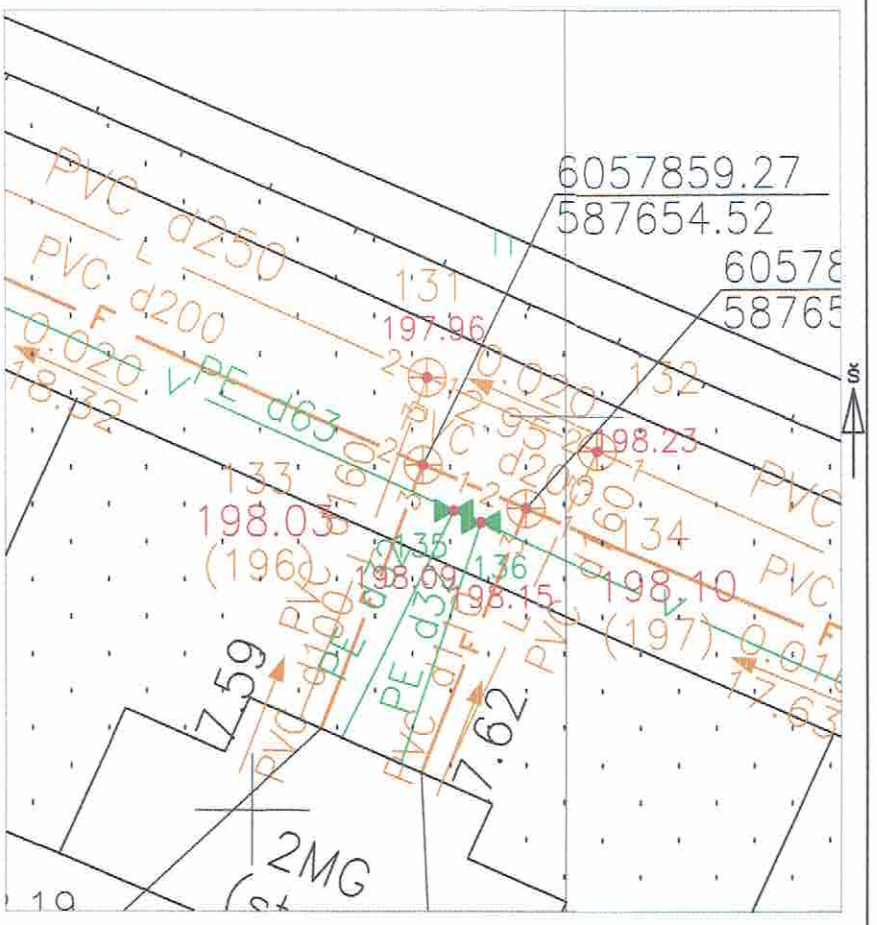

Pavadinimas		Medžiaga	Diametras	Atstumas nuo dangčio		Altitudės
Dangtis		Ketus	350			198.03
Žemė		Gruntas		0.00		198.03
Sienos		Plastm.				
Dugnas		Plastm.	315	1.75		196.28
Vamzdžiai	Nr. 1	PVC	200	Viršus	1.53	196.50
				Apačia	1.73	196.30
	Nr. 2	PVC	200	Viršus	1.55	196.48
				Apačia	1.75	196.28
	Nr. 3	PVC	110	Viršus	1.15	196.88
				Apačia	1.26	196.77
	Nr. 4			Viršus		
				Apačia		
	Nr. 5			Viršus		
				Apačia		
	Nr. 6			Viršus		
				Apačia		
	Nr. 7			Viršus		
				Apačia		
	Nr. 8			Viršus		
				Apačia		

Lipynės –
(medžiaga, kiekis)

Ar yra vandens nėra

Ar yra dujų nėra

Pastabos X = 6057859.27; Y = 587654.52

UAB "Geodeza"

Objekto nr.

Sudarė		R.Bušma
	Parašas	Pavardė
Patikrino		
	Parašas	Pavardė

2020-08-28
(įrenginio tyrinėjimo data)