Buit. ir gamyb. nuot. tink.
(Komunikacija)

Nuotekų kanalizacijos šulinys
(įrenginio pavadinimas)

Nr.(173-D-3) 200 KORTELĖ

Vilnius (Miestas) | Slovėnų g. (Gatvė) | 77/31-0150 (Planšeto nomenklatūra)

ŠULINIO PJŪVIAI

(Matmenys duoti m)

Vertikalinis

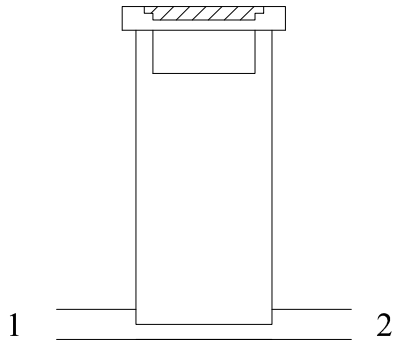

Horizontalinis

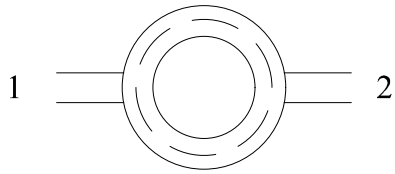

PRIRIŠIMO BRĖŽINYS

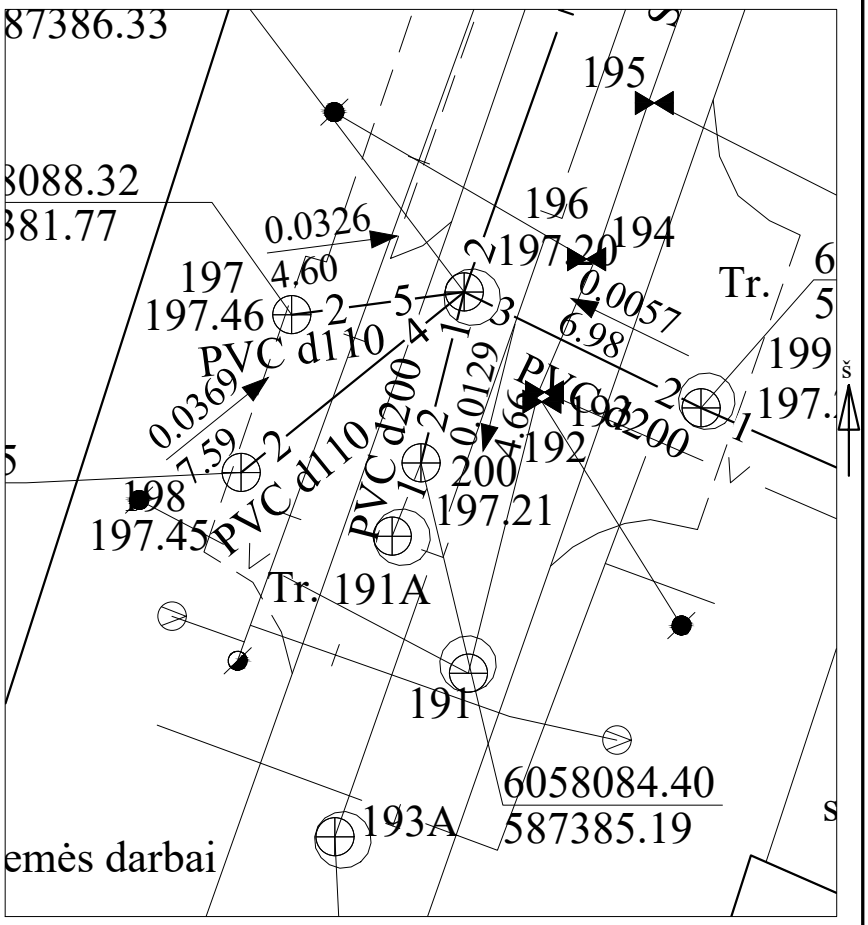

Pavadinimas		Medžiaga	Diametras	Atstumas nuo dangčio		Altitudės
Dangtis		Ketus	315			197.21
Žemė		Asfaltas		0.00		197.21
Sienos		PVC				
Dugnas		PVC	315	1.90		195.31
Vamzdžiai	Nr. 1	PVC	200	Viršus	1.81	195.40
				Apačia	2.01	195.20
	Nr. 2	PVC	200	Viršus	1.81	195.40
				Apačia	2.01	195.20
	Nr. 3			Viršus		
				Apačia		
	Nr. 4			Viršus		
				Apačia		
	Nr. 5			Viršus		
				Apačia		
	Nr. 6			Viršus		
				Apačia		
	Nr. 7			Viršus		
				Apačia		
	Nr. 8			Viršus		
				Apačia		

Lipynės _____ (medžiaga, kiekis)

Ar yra vandens _____

Ar yra dujų _____

Pastabos X = 6058084.40; Y = 587385.19

Aukščių sistema LAS 07

Geodezininkas Paulius Timinskas

Objekto nr. 90516

Sudarė		P.Timinskas
	Parašas	Pavardė
Patikrino		
	Parašas	Pavardė

2019-06-21
(įrenginio tyrinėjimo data)