Buit. ir gamyb. nuot. tink.
(Komunikacija)

Nuotekų kanalizacijos šulinys
(įrenginio pavadinimas)

Nr.(173-B-6) 165 KORTELĖ

Vilnius
(Miestas)

Gurių Sodų 11-oji
(Gatvė)

77/31-0088
(Planšeto nomenklatūra)

ŠULINIO PJŪVIAI (Matmenys duoti m)

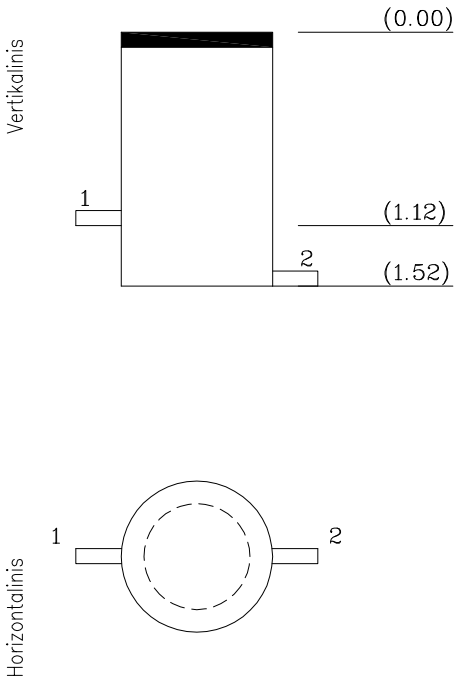

PRIRIŠIMO BRĖŽINYS

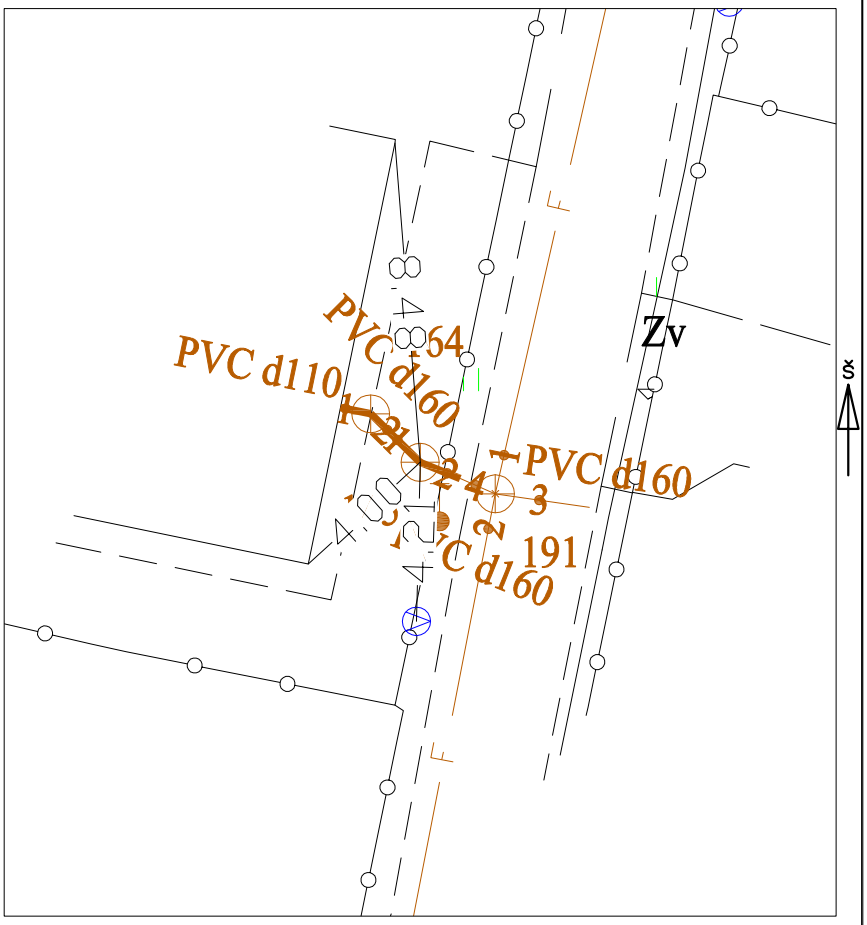

Pavadinimas	Medžiaga	Diametras	Atstumas nuo dangčio		Altitudės
Dangtis	Ketus	315			207.69
Žemė			0.00		207.69
Sienos	PVC				
Dugnas	PVC	315			
Vamzdžiai Nr. 1	PVC	160	Viršus		
			Apačia	1.12	206.57
Nr. 2	PVC	160	Viršus		
			Apačia	1.52	206.17
Nr. 3			Viršus		
			Apačia		
Nr. 4			Viršus		
			Apačia		
Nr. 5			Viršus		
			Apačia		
Nr. 6			Viršus		
			Apačia		
Nr. 7			Viršus		
			Apačia		
Nr. 8			Viršus		
			Apačia		

Lipynės
(medžiaga, kiekis)

Ar yra vandens

Ar yra dujų

Pastabos X = 6058843.15; Y = 586979.91

LAS07

Objekto nr. 21/74

Sudarė		A.Tumašev
	Parašas	Pavardė
Patikrino		
	Parašas	Pavardė

2021-06-03
(įrenginio tyrinėjimo data)