Vandentiekis
(Komunikacija)

Vandentiekio sklendė
(įrenginio pavadinimas)

Nr.(173-B-16) 201 KORTELĖ

Vilnius (Miestas) Lukšinės g. (Gatvė)

77/31-0130
(Planšeto nomenklatūra)

ŠULINIO PJŪVIAI

(Matmenys duoti m)

Vertikalinis

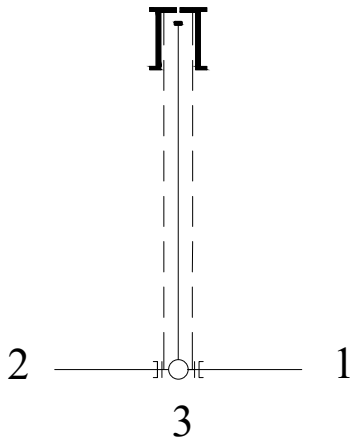

Horizontalinis

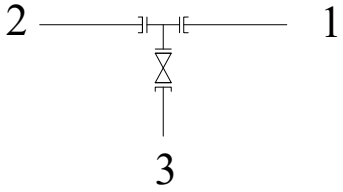

PRIRIŠIMO BRĖŽINYS

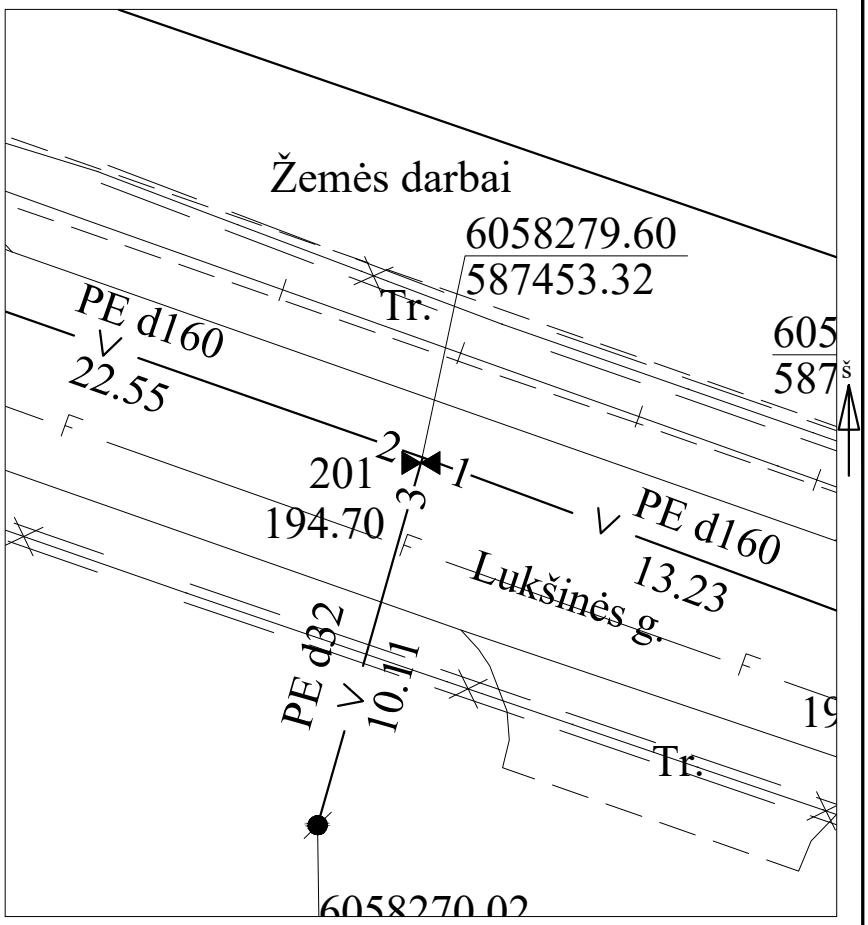

Pavadinimas		Medžiaga	Diametras	Atstumas nuo dangčio		Altitudės
Dangtis		Ketus	100			194.70
Žemė		Asfaltas		0.00		194.70
Sienos		PVC				
Dugnas		PVC	100			
Vamzdžiai	Nr. 1	PE	160	Viršus	2.00	192.70
				Apačia	2.16	192.54
	Nr. 2	PE	160	Viršus	2.00	192.70
				Apačia	2.16	192.54
	Nr. 3	PE	32	Viršus	2.00	192.70
				Apačia	2.03	192.67
	Nr. 4			Viršus		
				Apačia		
	Nr. 5			Viršus		
				Apačia		
	Nr. 6			Viršus		
				Apačia		
	Nr. 7			Viršus		
				Apačia		
	Nr. 8			Viršus		
				Apačia		

Lipynės
(medžiaga, kiekis)

Ar yra vandens

Ar yra dujų

Pastabos X = 6058279.60; Y = 587453.32

Aukščių sistema LAS 07

Geodezininkas Paulius Timinskas

Objekto nr. 92555

Sudarė		P.Timinskas
	Parašas	Pavardė
Patikrino		
	Parašas	Pavardė

2019-06-21
(įrenginio tyrinėjimo data)