Buit. ir gamyb. nuot. tink.
(Komunikacija)

Nuotekų kanalizacijos šulinys
(įrenginio pavadinimas)

Nr.(173-B-15) 76 KORTELĖ

Vilnius (Miestas) Kalnėnų (Gatvė)

77/31-0130
(Planšeto nomenklatūra)

ŠULINIO PJŪVIAI (Matmenys duoti m)

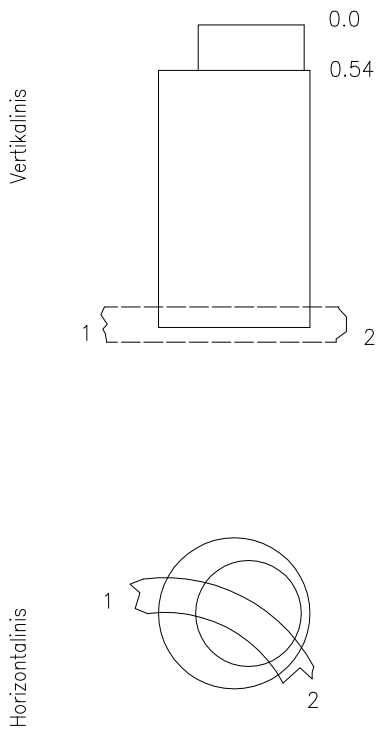

PRIRIŠIMO BRĖŽINYS

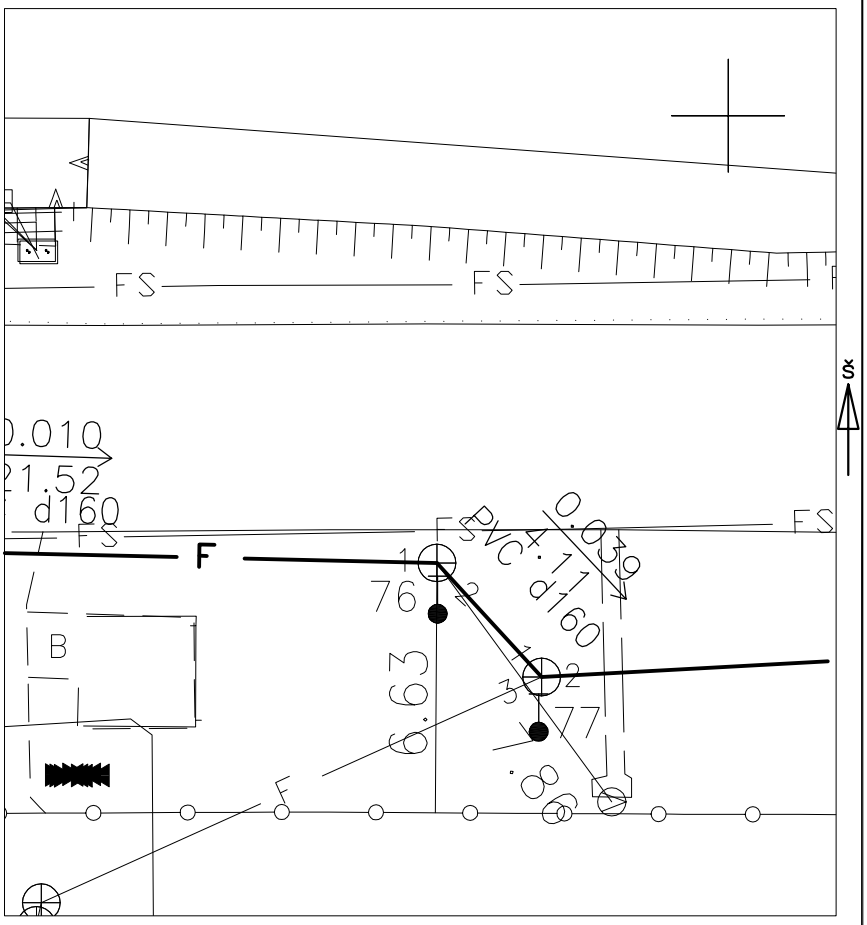

Pavadinimas		Medžiaga	Diametras	Atstumas nuo dangčio		Altitudės
Dangtis		Ketus	650			199.35
Žemė		Gruntas		0.00		199.35
Sienos		Betonas				
Dugnas		Betonas	1000	1.42		197.93
Vamzdžiai	Nr. 1	PVC	160	Viršus		
				Apačia	1.59	197.76
	Nr. 2	PVC	160	Viršus		
				Apačia	1.62	197.73
	Nr. 3			Viršus		
				Apačia		
	Nr. 4			Viršus		
				Apačia		
	Nr. 5			Viršus		
				Apačia		
	Nr. 6			Viršus		
				Apačia		
	Nr. 7			Viršus		
				Apačia		
	Nr. 8			Viršus		
				Apačia		

Lipynės _____
(medžiaga, kiekis)

Ar yra vandens _____

Ar yra dujų _____

Pastabos X = 6058438.13; Y = 587292.27

MB MARGAI

Objekto nr.

Sudarė		S. Radiulis
	Parašas	Pavardė
Patikrino		
	Parašas	Pavardė

2019-05-06
(įrenginio tyrinėjimo data)