Fekalinė kanalizacija Nr. (75)	KORTELĖ	173–B–15
(abrise) (plane)		planšeto nomenklatūra
2014	Vilnius	Kalnėnų
Įrenginio pastatymo metai	(miestas)	(gatvė)

Vertikaliniai šulinio pjūviai :

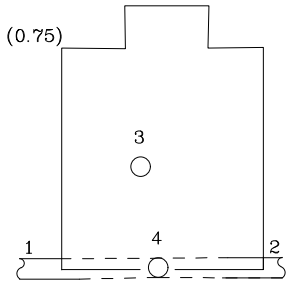

Horizontalinis

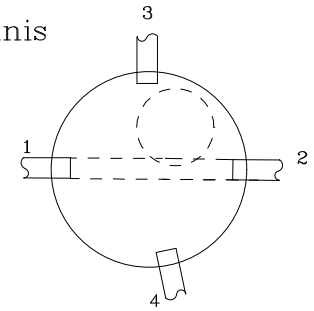

Pririšimo brėžinys :

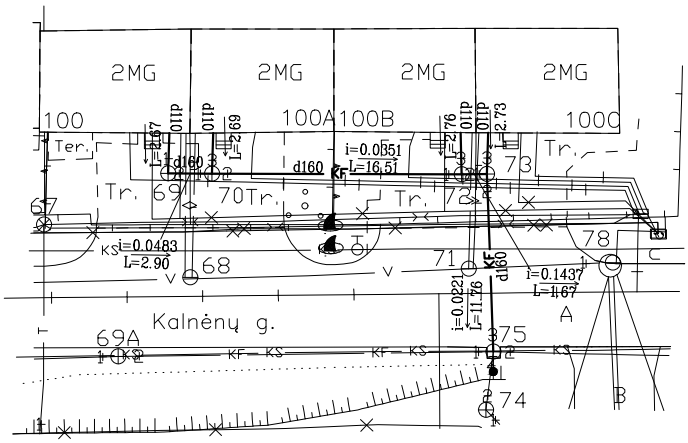

Šulinio centro koordinatė

x= 6058438.61
y= 587270.76

Pavadinimas		Medžiaga	Diametras mm	Atstumas nuo dangčio cm	Altitudės
Dangtis		Betonas	700		200.16
žemė				0.00	
Sienos		Betonas	1000	0.00	
Dugnas		Betonas		1.95	198.27
Vamzdžiai	Nr.1	PVC	160	Viršus	
				Apačia 2.09	198.07
	Nr.2	PVC	160	Viršus	
				Apačia 2.22	197.94
	Nr.3	PVC	160	Viršus	
				Apačia 1.12	199.04
	Nr.4	PVC	160	Viršus	
				Apačia 2.08	198.08
	Nr.5			Viršus	
				Apačia	
	Nr.6			Viršus	
				Apačia	
	Nr.7			Viršus	
				Apačia	

Pastabos

Šulinio dangčio altitudė išmatuota esant neasfaltuotai ar kitai kietajai dangai. Paklojus dangą šulinio dangčio altitudė gali keistis.

BALTIJOS MATAVIMŲ ORGANIZACIJA

LAS07 aukščių sistema

Kvalifikacijos Pažymėjimo Nr.: 1GKV–1190

Objektas:
Fekalinės kanalizacijos šulinys pastatui Kalnėnų g. , Vilniaus m.

Sudarė: geodezininkas S. Valalis

Patikrino:

2018–11–22
(kortelės sudarymo data)