Vandentiekis
(Komunikacija)

Vandentiekio šulinys
(įrenginio pavadinimas)

Nr.(173-B-15) 61A KORTELĖ

Vilnius (Miestas) | Kalnėnų (Gatvė) | 77/31-0129 (Planšeto nomenklatūra)

ŠULINIO PJŪVIAI (Matmenys duoti m)

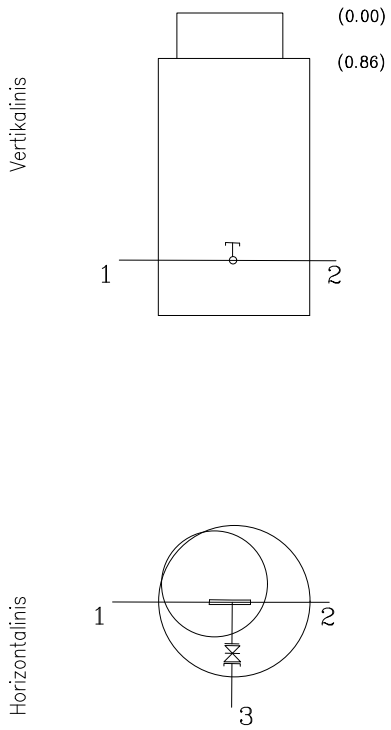

PRIRIŠIMO BRĖŽINYS

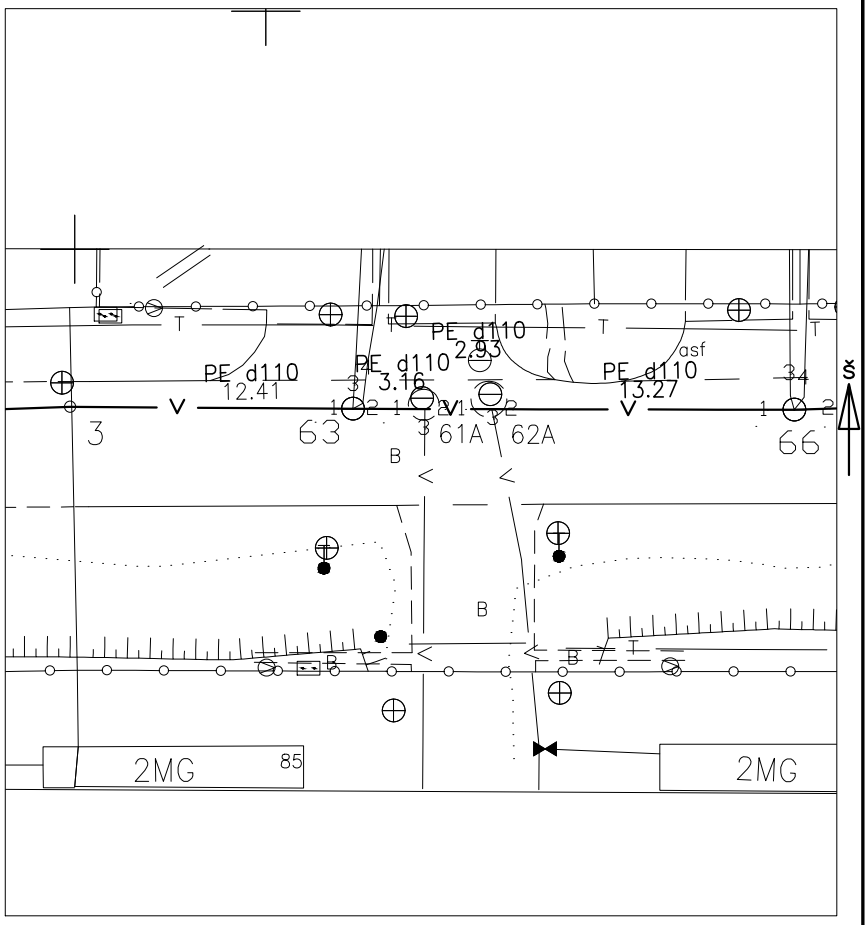

Pavadinimas		Medžiaga	Diametras	Atstumas nuo dangčio		Altitudės
Dangtis		Ketus	650			202.11
Žemė		Asfaltas		0.00		202.11
Sienos		Betonas				
Dugnas		Betonas	1500	2.02		200.09
Vamzdžiai	Nr. 1	PE	110	Viršus	1.80	200.31
				Apačia		
	Nr. 2	PE	110	Viršus	1.80	200.31
				Apačia		
	Nr. 3	PE	63	Viršus	1.85	200.26
				Apačia		
	Nr. 4			Viršus		
				Apačia		
	Nr. 5			Viršus		
				Apačia		
	Nr. 6			Viršus		
				Apačia		
	Nr. 7			Viršus		
				Apačia		
	Nr. 8			Viršus		
				Apačia		

Lipynės _____ (medžiaga, kiekis)

Ar yra vandens _____

Ar yra dujų _____

Pastabos X = 6058443.47; Y = 587215.23

MB MARGAI

Objekto nr.

Sudarė		S. Radiulis
	Parašas	Pavardė
Patikrino		
	Parašas	Pavardė

2019-05-06
(įrenginio tyrinėjimo data)