Buit. ir gamyb. nuot. tink.
(Komunikacija)

Nuotekų kanalizacijos šulinys
(įrenginio pavadinimas)

Nr.(173-B-15) 146 KORTELĖ

Vilnius (Miestas) Armėnų g. (Gatvė)

77/31-0130
(Planšeto nomenklatūra)

ŠULINIO PJŪVIAI

(Matmenys duoti m)

Vertikalinis

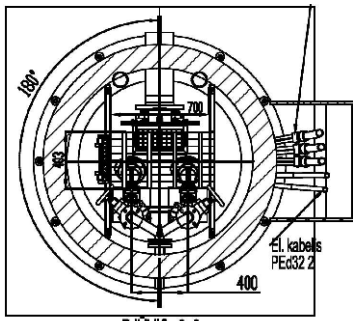

Horizontalinis

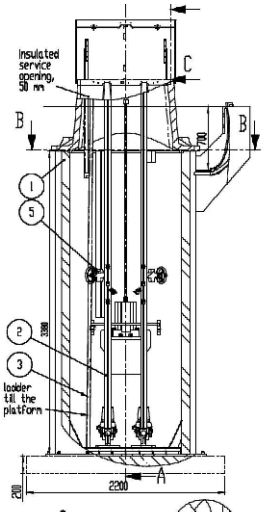

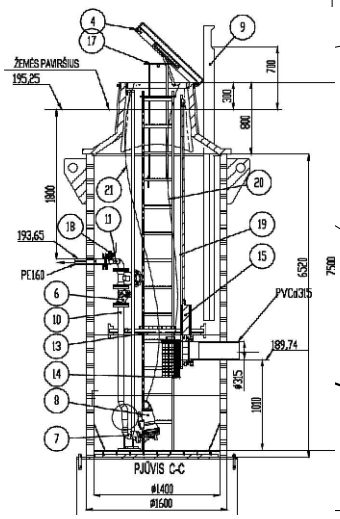

PRIRIŠIMO BRĖŽINYS

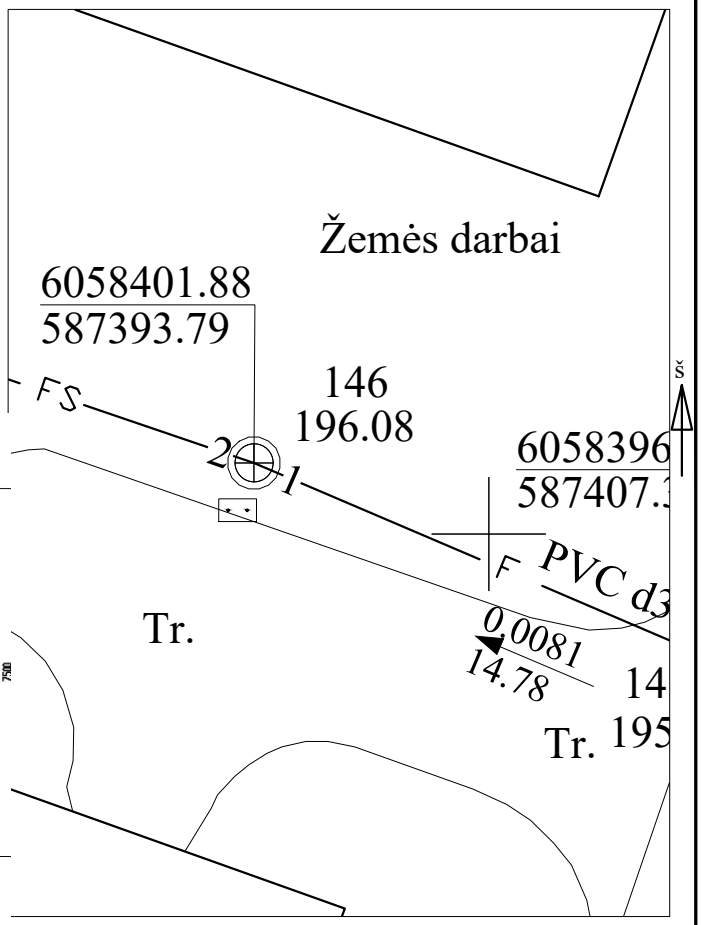

Pavadinimas	Medžiaga	Diametras	Atstumas nuo dangčio		Altitudės
Dangtis	Ketus	650			196.08
Žemė	Asfaltas		0.00		196.08
Sienos	PE				
Dugnas	PE	1400	7.64		188.44
Vamzdžiai Nr. 1	PVC	315	Viršus	6.23	189.86
			Apačia	6.54	189.54
Nr. 2	PE	160	Viršus	2.13	193.95
			Apačia	2.29	193.79
Nr. 3			Viršus		
			Apačia		
Nr. 4			Viršus		
			Apačia		
Nr. 5			Viršus		
			Apačia		
Nr. 6			Viršus		
			Apačia		
Nr. 7			Viršus		
			Apačia		
Nr. 8			Viršus		
			Apačia		

Lipynės Kopečios
(medžiaga, kiekis)

Ar yra vandens

Ar yra dujų

Pastabos X = 6058401.88; Y = 587393.79

Aukščių sistema LAS 07

Geodezininkas Paulius Timinskas

Objekto nr. 90529

Sudarė		P.Timinskas
	Parašas	Pavardė
Patikrino		
	Parašas	Pavardė

2019-06-21
(įrenginio tyrinėjimo data)