Buit. ir gamyb. nuot. tink.
(Komunikacija)

Nuotekų kanalizacijos šulinys
(įrenginio pavadinimas)

Nr.(174-A-13) 51 KORTELĖ

Vilnius (Miestas) | Lukšinės (Gatvė) | 77/31-0131 (Planšeto nomenklatūra)

ŠULINIO PJŪVIAI (Matmenys duoti m)

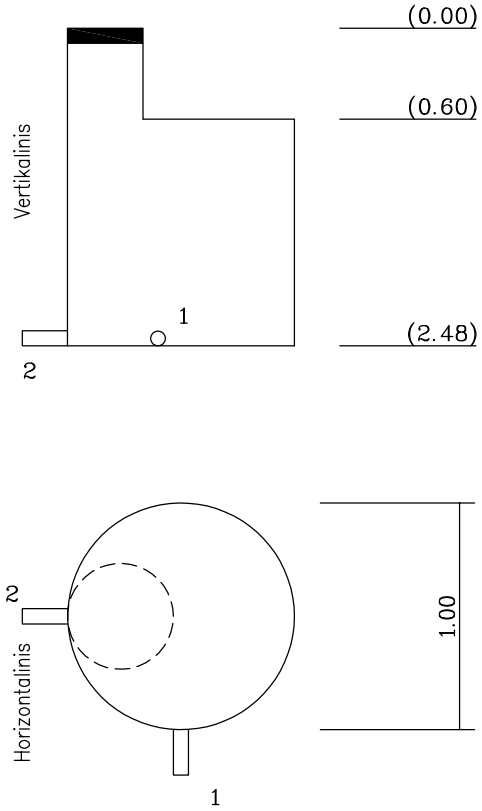

PRIRIŠIMO BRĖŽINYS

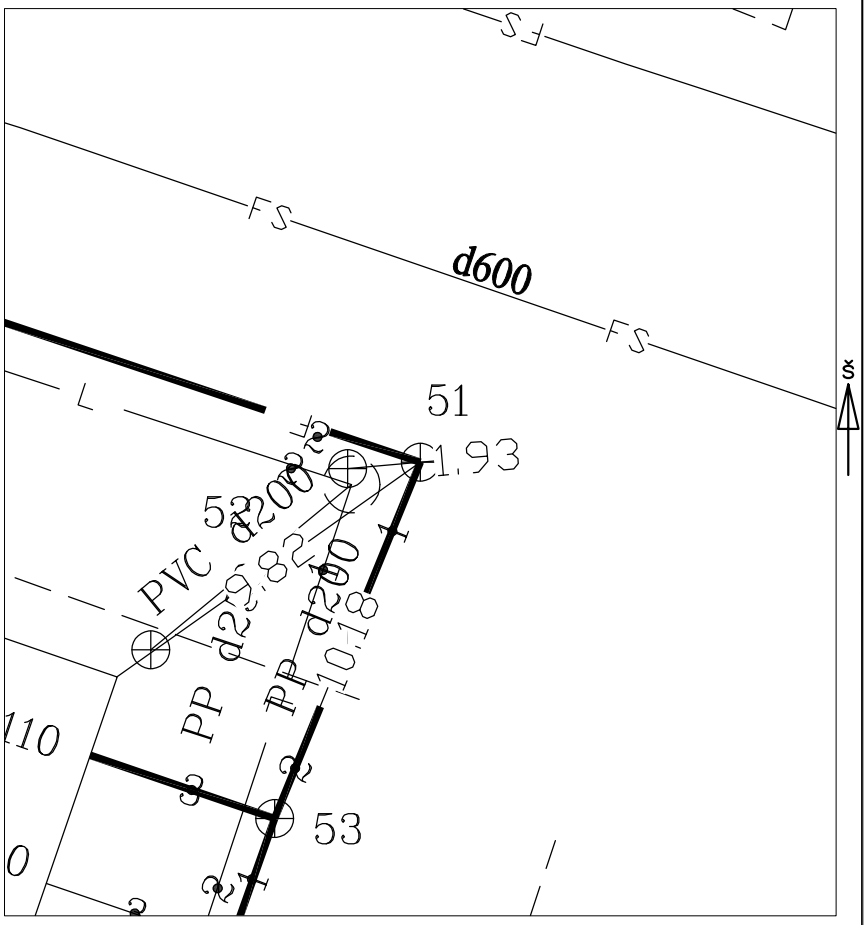

Pavadinimas	Medžiaga	Diametras	Atstumas nuo dangčio		Altitudės
Dangtis	Ketus	700			204.79
Žemė			0.00		204.79
Sienos	Betonas				
Dugnas	Betonas	1000			

Vamzdžiai						
Nr. 1	PP	200	Viršus		
			Apačia	2.48	202.31
Nr. 2	PP	200	Viršus		
			Apačia	2.48	202.31
Nr. 3			Viršus		
			Apačia		
Nr. 4			Viršus		
			Apačia		
Nr. 5			Viršus		
			Apačia		
Nr. 6			Viršus		
			Apačia		
Nr. 7			Viršus		
			Apačia		
Nr. 8			Viršus		
			Apačia		

Lipynės 7
(medžiaga, kiekis)

Ar yra vandens

Ar yra dujų

Pastabos X = 6058437.38; Y = 587668.78

LAS07

Objekto nr. 19/51

Sudarė		A.Tumašev
	Parašas	Pavardė
Patikrino		
	Parašas	Pavardė

2019-09-02
(įrenginio tyrinėjimo data)