Vandentiekis
(Komunikacija)

Vandentiekio sklendė
(įrenginio pavadinimas)

Nr.(_____) 214 KORTELĖ

Vilnius (Miestas) Jotvingių (Gatvė)

76/31-0076 (172 - A - 1)
(Planšeto nomenklatūra)

ŠULINIO PJŪVIAI (Matmenys duoti m)

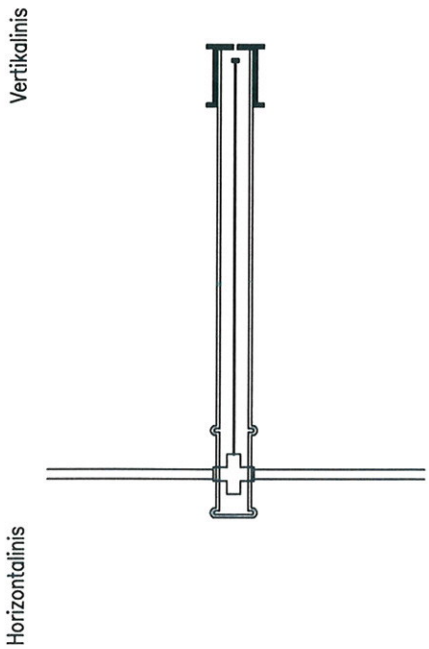

PRIRIŠIMO BRĖŽINYS

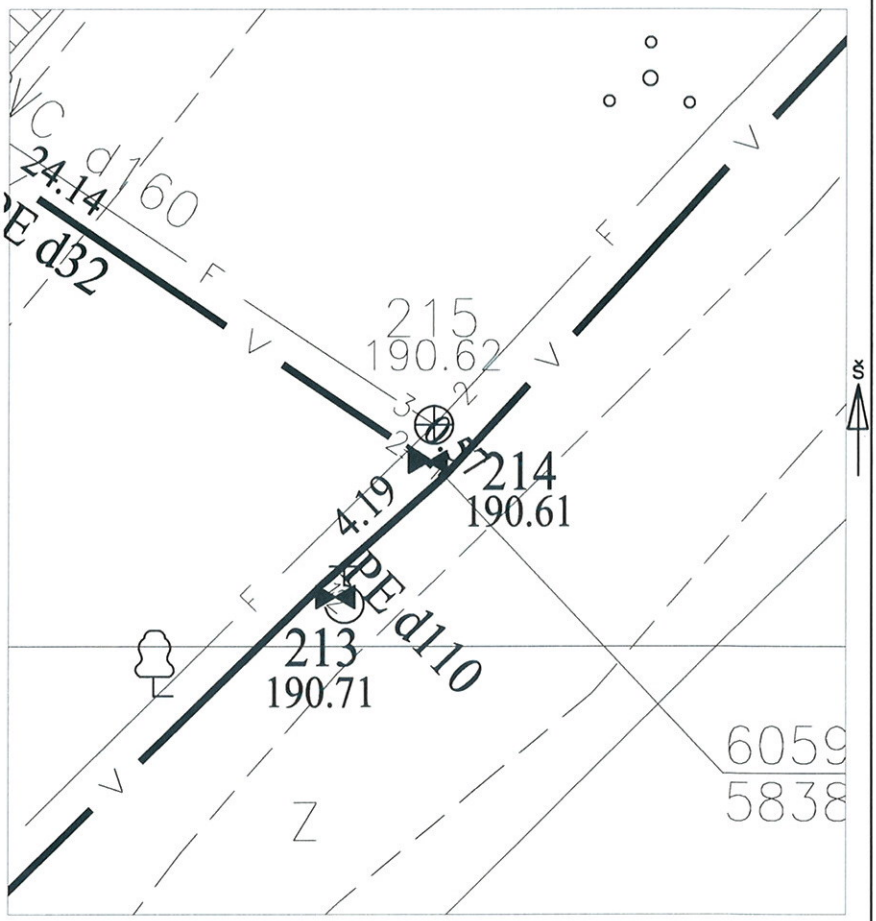

Pavadinimas		Medžiaga	Diametras	Atstumas nuo dangčio		Altitudės
Dangtis		Ketus	250			190.61
Žemė		Gruntas		0.00		190.61
Sienos						
Dugnas				1.75		188.86
Vamzdžiai	Nr. 1	Pe	32	Viršus	1.72	188.89
				Apačia	1.75	188.86
	Nr. 2	Pe	32	Viršus	1.72	188.89
				Apačia	1.75	188.86
	Nr. 3			Viršus		
				Apačia		
	Nr. 4			Viršus		
				Apačia		
	Nr. 5			Viršus		
				Apačia		
	Nr. 6			Viršus		
				Apačia		
	Nr. 7			Viršus		
				Apačia		
	Nr. 8			Viršus		
				Apačia		

Lipynės _____
(medžiaga, kiekis)

Ar yra vandens _____

Ar yra dujų _____

Pastabos X = 6059015.24; Y = 583837.77

UAB "INSTITA"

Objekto nr.

Sudarė		M.Juozaponis
	Parašas	Pavardė
Patikrino		
	Parašas	Pavardė

2019-08-09
(įrenginio tyrinėjimo data)