Vandentiekis
(Komunikacija)

Antžeminis gaisrinis hidrantas
(įrenginio pavadinimas)

Nr.(171-C-7(3)) 34 KORTELĖ

Vilnius (Miestas) | Dariaus ir Girėno g. (Gatvė) | 76/31-0169 (Planšeto nomenklatūra)

ŠULINIO PJŪVIAI (Matmenys duoti m)

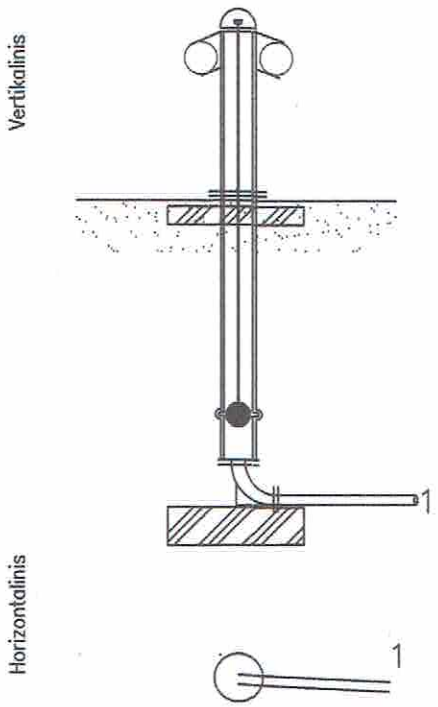

PRIRIŠIMO BRĖŽINYS

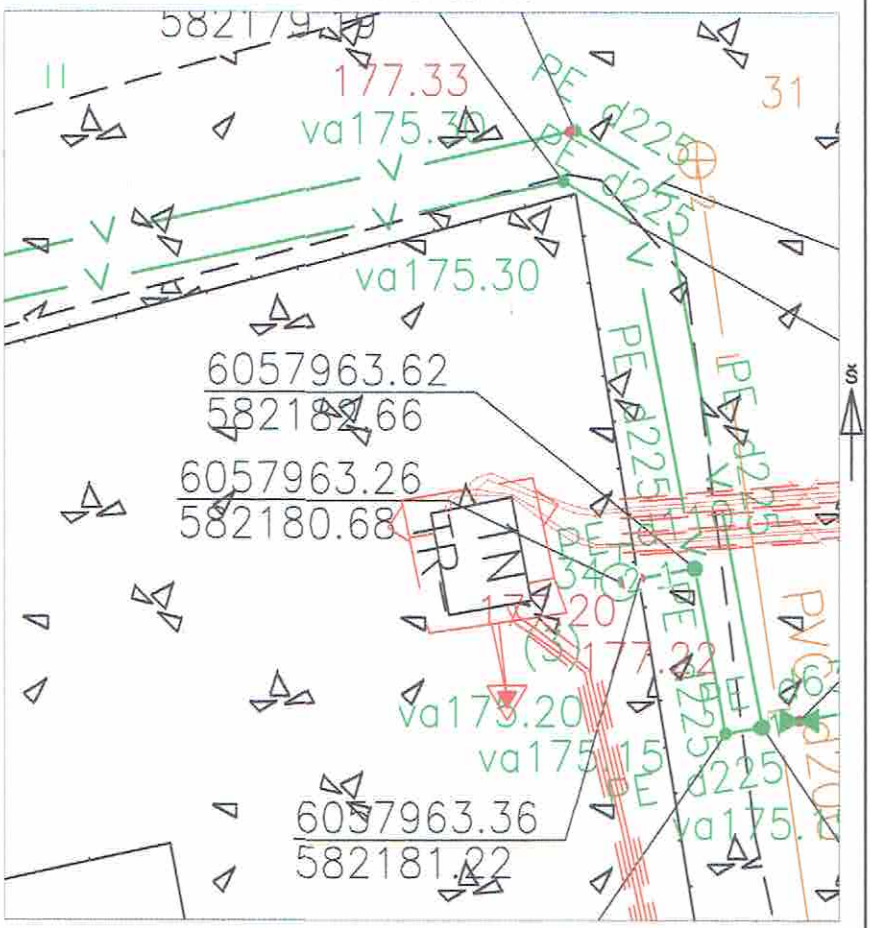

Pavadinimas		Medžiaga	Diametras	Atstumas nuo dangčio		Altitudės
Dangtis		Ketus	100			177.20
Žemė		Gruntas		0.00		177.20
Sienos		Plastm.				
Dugnas						
Vamzdžiai	Nr. 1	PE	110	Viršus	1.69	175.51
				Apačia	1.80	175.40
	Nr. 2			Viršus		
				Apačia		
	Nr. 3			Viršus		
				Apačia		
	Nr. 4			Viršus		
				Apačia		
	Nr. 5			Viršus		
				Apačia		
	Nr. 6			Viršus		
				Apačia		
	Nr. 7			Viršus		
				Apačia		
	Nr. 8			Viršus		
				Apačia		

Lipynės – (medžiaga, kiekis)

Ar yra vandens –

Ar yra dujų –

Pastabos X = 6057963.26; Y = 582180.68

UAB "Geodeza"

Objekto nr.

Sudarė		R.Bušma
	Parašas	Pavardė
Patikrino		
	Parašas	Pavardė

2020-08-28
(įrenginio tyrinėjimo data)