Lietaus nuotekos	Šulinys	Nr. (-) 68 KORTELĖ
(Komunikacija)	(Įrenginio pavadinimas)	171-C-6
Vilnius	Dariaus ir Girėnog.	76/31-0169
(Miestas)	(Gatvė)	(Planšeto nomenklatūra)

ŠULINIO PJŪVIAI (Matmenys duoti m)

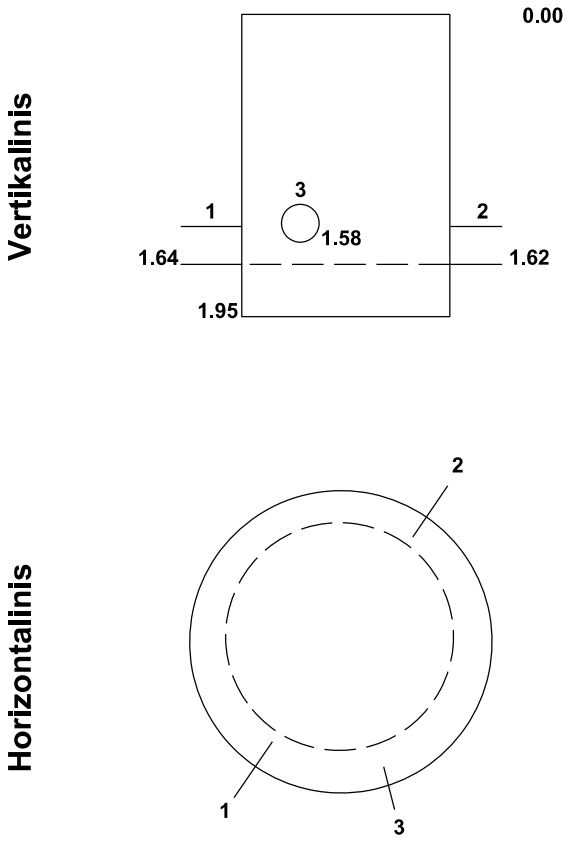

PRIRIŠIMO BRĖŽINYS

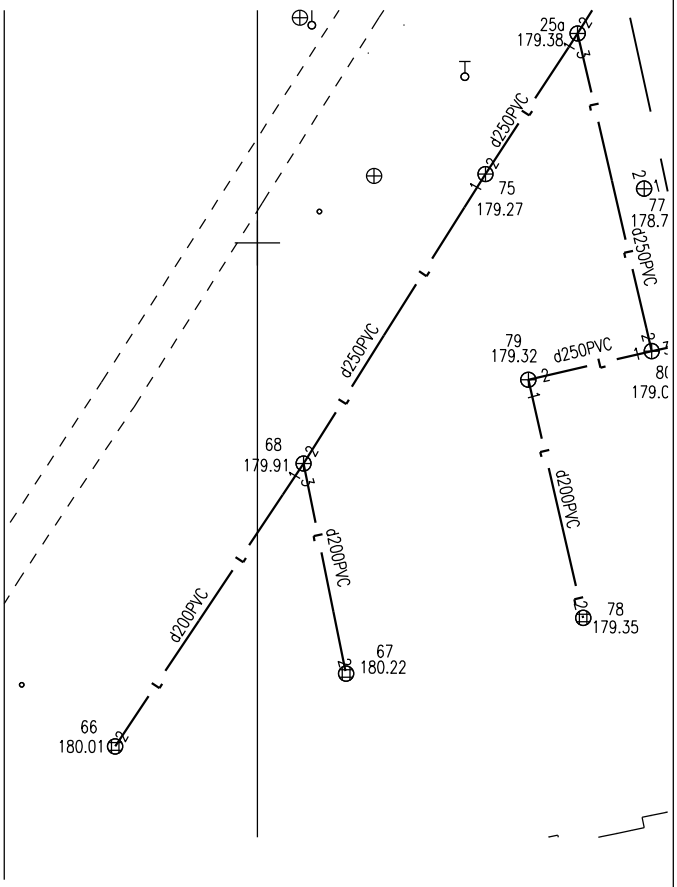

Pavadinimas		Medžiaga	Diametras	Atstumas nuo dangčio		Altitudės
Dangtis		Met.	650			179.91
Žemė		Gruntas				179.91
Sienos		Bet.				
Dugnas		Bet.	700	1.95		177.96
Vamzdžiai	Nr.1	PVC	200	Viršus		
				Apačia	1.64	178.27
	Nr.2	PVC	250	Viršus		
				Apačia	1.58	178.33
	Nr.3	PVC	200	Viršus		
				Apačia	1.62	178.29
	Nr.4			Viršus		
				Apačia		
	Nr.5			Viršus		
				Apačia		
	Nr.6			Viršus		
				Apačia		
	Nr.7			Viršus		
				Apačia		
	Nr.8			Viršus		
				Apačia		

Lipynės

Ar yra vandens?

Ar yra dujų?

Pastabos LAS07

Koordinatės X= 6057935.40
Y= 582003.05

GEOTECHA

Objekto Nr.:

Sudarė		Tomas Valaitis
	Parašas	V.Pavardė
Patikrino		D. Šimanskas 1GKV-407
	Parašas	V.Pavardė

2018-08-10
(Įrenginio tyrinėjimo data)