Vandentiekis
(Komunikacija)

Vandentiekio sklendė
(įrenginio pavadinimas)

Nr.(_____) 109 KORTELĖ

Vilnius (Miestas) Butrimonių g. (Gatvė)

76/31-0095
(Planšeto nomenklatūra)

ŠULINIO PJŪVIAI (Matmenys duoti m)

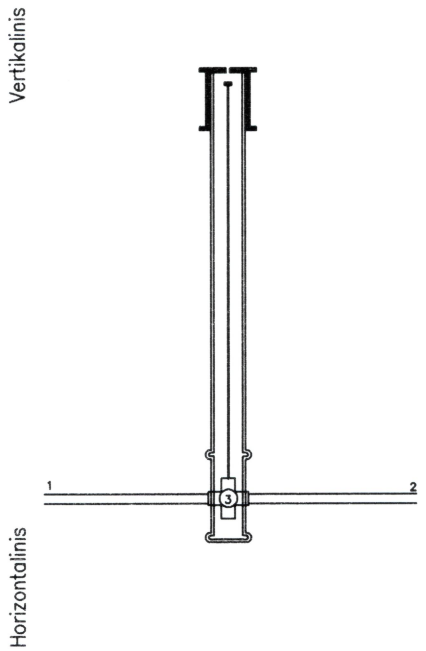

PRIRIŠIMO BRĖŽINYS

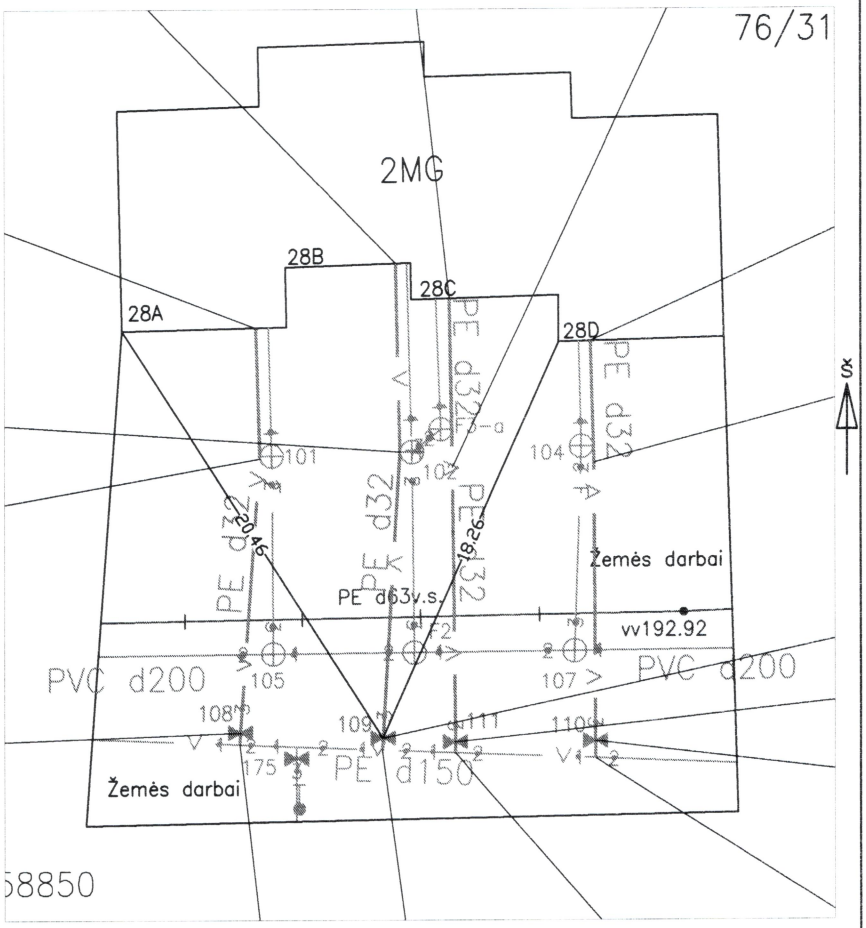

Pavadinimas		Medžiaga	Diametras	Atstumas nuo dangčio		Altitudės
Dangtis		Ketus	120			193.00
Žemė				0.00		193.00
Sienos						
Dugnas						
Vamzdžiai	Nr. 1	PE	150	Viršus	1.65	191.35
				Apačia	1.80	191.20
	Nr. 2	PE	150	Viršus	1.65	191.35
				Apačia	1.80	191.20
	Nr. 3	PE	32	Viršus	1.77	191.23
				Apačia	1.80	191.20
	Nr. 4			Viršus		
				Apačia		
	Nr. 5			Viršus		
				Apačia		
	Nr. 6			Viršus		
				Apačia		
	Nr. 7			Viršus		
				Apačia		
	Nr. 8			Viršus		
				Apačia		

Lipynės _____
(medžiaga, kiekis)

Ar yra vandens _____

Ar yra dujų _____

Pastabos X = 6058856.59; Y = 583518.06

Tomo Dičiūno
Individuali veikla

Objekto nr.

Sudarė	Parašas	T.Dičiūnas Pavardė
Patikrino	Parašas	Pavardė

2021-06-01
(įrenginio tyrinėjimo data)