Vandentiekis
(Komunikacija)

Vandentiekio sklendė
(įrenginio pavadinimas)

Nr.(_____) 52 KORTELĖ

Vilnius (Miestas) Tyzenhauzų (Gatvė)

76/31-0094 (171 - B - 7)
(Planšeto nomenklatūra)

ŠULINIO PJŪVIAI (Matmenys duoti m)

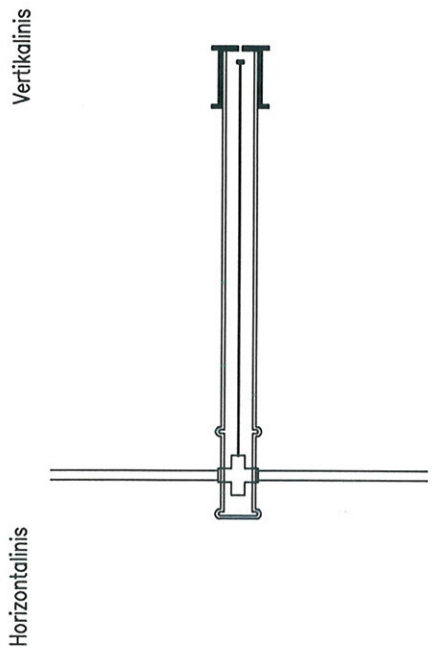

PRIRIŠIMO BRĖŽINYS

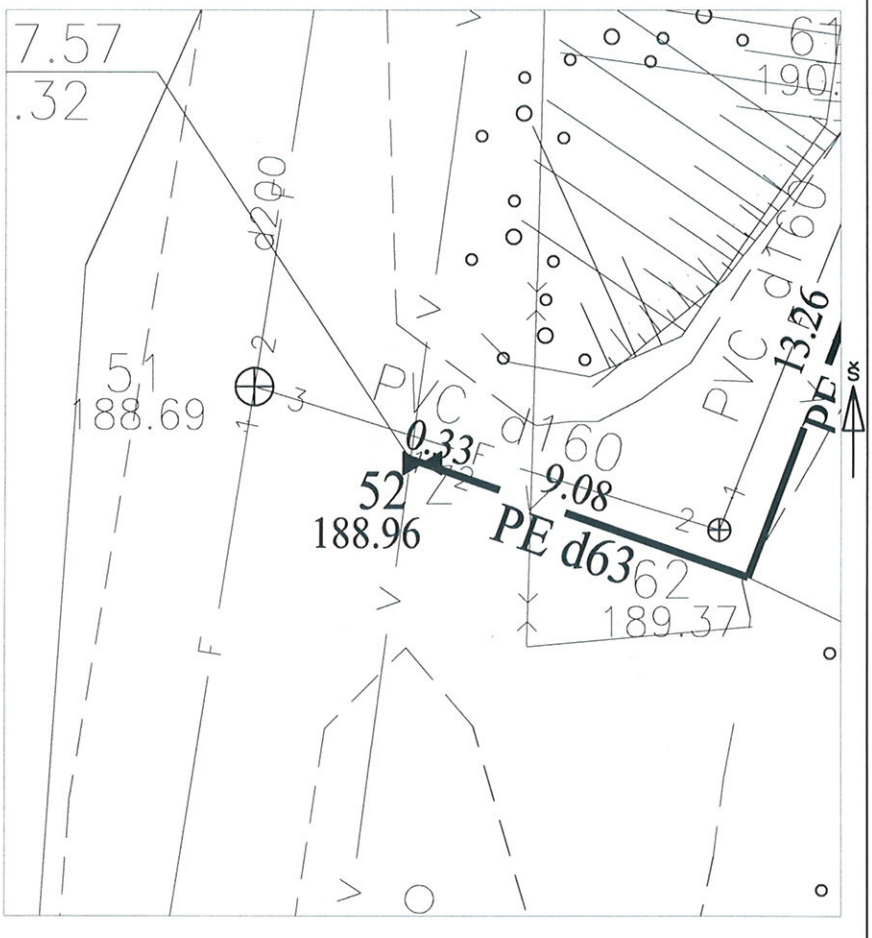

Pavadinimas		Medžiaga	Diametras	Atstumas nuo dangčio		Altitudės
Dangtis		Ketus	250			188.96
Žemė		Gruntas		0.00		188.96
Sienos						
Dugnas				2.06		186.90
Vamzdžiai	Nr. 1	Pe	63	Viršus	2.00	186.96
				Apačia	2.06	186.90
	Nr. 2	Pe	63	Viršus	2.00	186.96
				Apačia	2.06	186.90
	Nr. 3			Viršus		
				Apačia		
	Nr. 4			Viršus		
				Apačia		
	Nr. 5			Viršus		
				Apačia		
	Nr. 6			Viršus		
				Apačia		
	Nr. 7			Viršus		
				Apačia		
	Nr. 8			Viršus		
				Apačia		

Lipynės _____
(medžiaga, kiekis)

Ar yra vandens _____

Ar yra dujų _____

Pastabos X = 6058927.47; Y = 583292.63

UAB "INSTITA"

Objekto nr.

Sudarė		M.Juozaponis
	Parašas	Pavardė
Patikrino		
	Parašas	Pavardė

2020-01-13
(įrenginio tyrinėjimo data)