Vandentiekis
(Komunikacija)

Vandentiekio šulinys
(įrenginio pavadinimas)

Nr.(_____) 101 KORTELĖ

Vilnius (Miestas) Pabarės (Gatvė)

76/31-0113 (171 - B - 10)
(Planšeto nomenklatūra)

ŠULINIO PJŪVIAI (Matmenys duoti m)

Vertikalinis

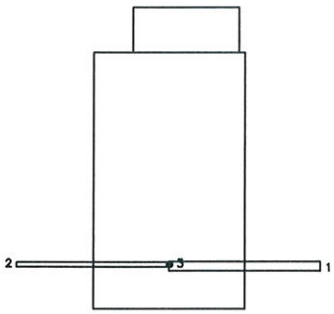

Horizontalinis

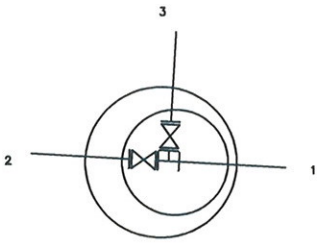

PRIRIŠIMO BRĖŽINYS

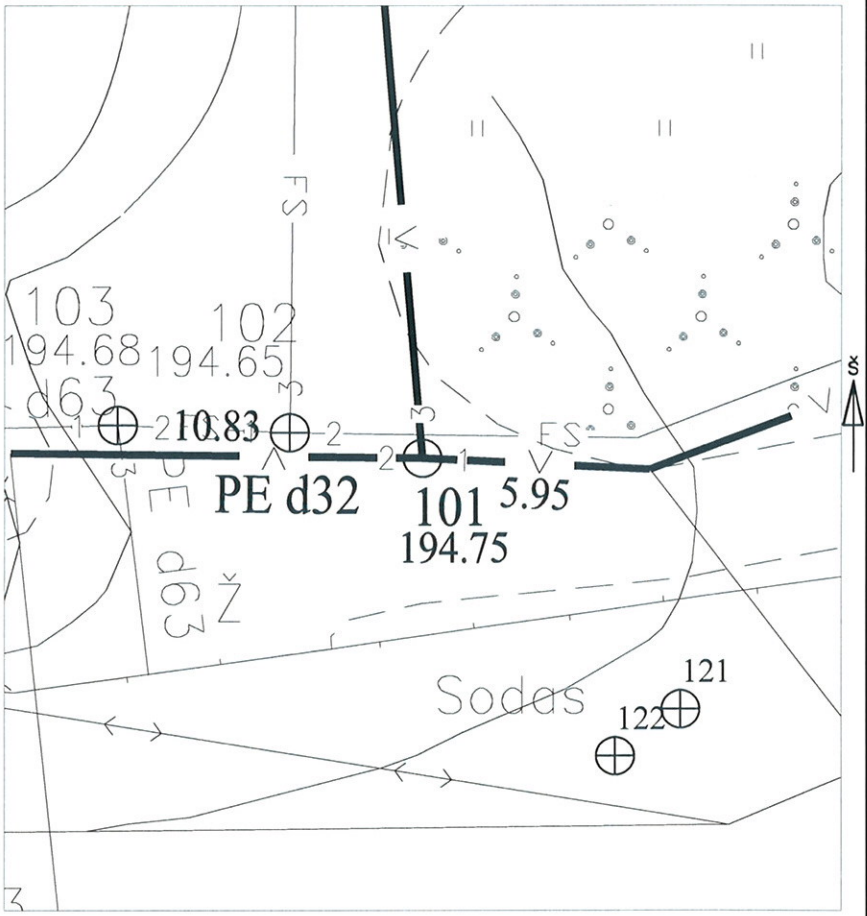

Pavadinimas		Medžiaga	Diametras	Atstumas nuo dangčio		Altitudės
Dangtis		Ketus	600			194.75
Žemė		Gruntas				
Sienos		Betonas				
Dugnas		Betonas	1500	2.30		192.45
Vamzdžiai	Nr. 1	Pe	63	Viršus	1.95	192.80
				Apačia	2.01	192.74
	Nr. 2	Pe	32	Viršus	1.95	192.80
				Apačia	1.98	192.77
	Nr. 3	Pe	32	Viršus	1.95	192.80
				Apačia	1.98	192.77
	Nr. 4			Viršus		
				Apačia		
	Nr. 5			Viršus		
				Apačia		
	Nr. 6			Viršus		
				Apačia		
	Nr. 7			Viršus		
				Apačia		
	Nr. 8			Viršus		
				Apačia		

Lipynės 5
(medžiaga, kiekis)

Ar yra vandens

Ar yra dujų

Pastabos X = 6058619.31; Y = 583040.30

UAB "INSTITA"

Objekto nr.

Sudarė		M.Juozaponis
	Parašas	Pavardė
Patikrino		
	Parašas	Pavardė

2019-12-02
(įrenginio tyrinėjimo data)