Vandentiekis
(Komunikacija)

Vandentiekio sklendė
(įrenginio pavadinimas)

Vilnius (Miestas) Alšėnų (Gatvė)

Nr.(_____) 225a KORTELĖ

76/31-0051 (171 - A - 4)
(Planšeto nomenklatūra)

ŠULINIO PJŪVIAI (Matmenys duoti m)

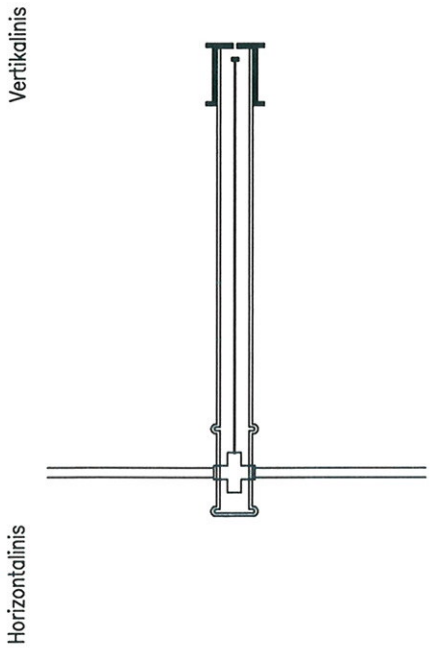

PRIRIŠIMO BRĖŽINYS

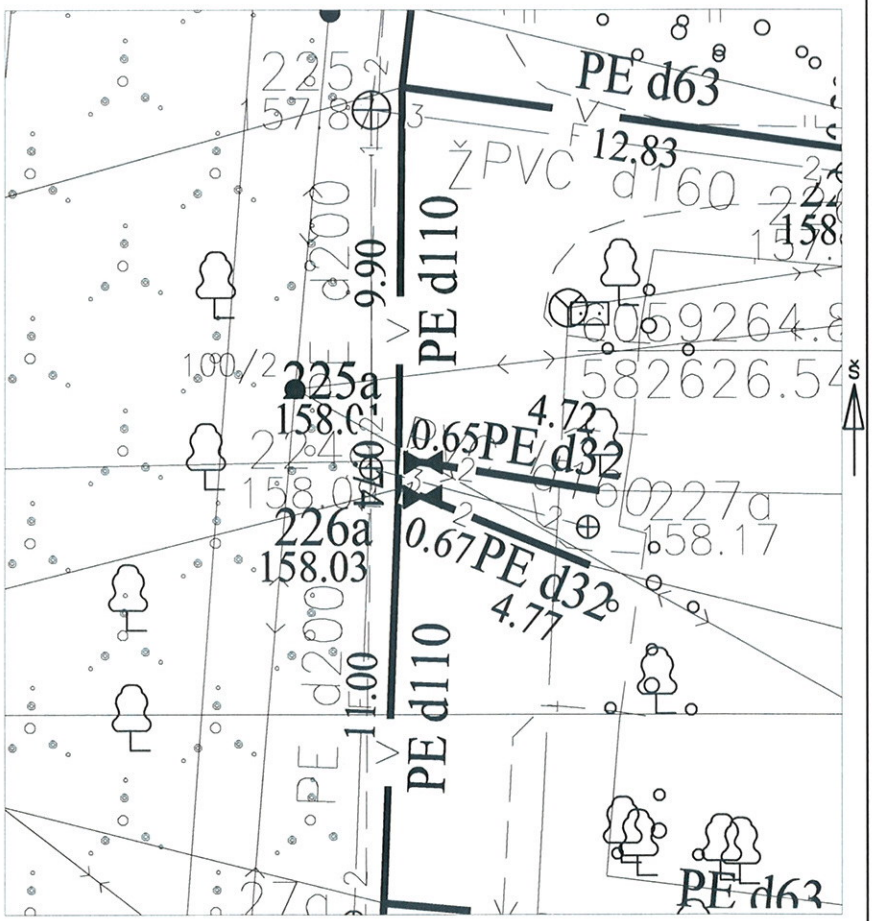

Pavadinimas		Medžiaga	Diametras	Atstumas nuo dangčio		Altitudės
Dangtis		Ketus	250			158.01
Žemė		Gruntas		0.00		158.01
Sienos						
Dugnas				2.02		155.99
Vamzdžiai	Nr. 1	Pe	32	Viršus	1.99	156.02
				Apačia	2.02	155.99
	Nr. 2	Pe	32	Viršus	1.99	156.02
				Apačia	2.02	155.99
	Nr. 3			Viršus		
				Apačia		
	Nr. 4			Viršus		
				Apačia		
	Nr. 5			Viršus		
				Apačia		
	Nr. 6			Viršus		
				Apačia		
	Nr. 7			Viršus		
				Apačia		
	Nr. 8			Viršus		
				Apačia		

Lipynės _____
(medžiaga, kiekis)

Ar yra vandens _____

Ar yra dujų _____

Pastabos X = 6059256.68; Y = 582614.39

UAB "INSTITA"

Objekto nr.

Sudarė		M.Juozaponis
	Parašas	Pavardė
Patikrino		
	Parašas	Pavardė

2020-01-12
(įrenginio tyrinėjimo data)