Vandentiekis
(Komunikacija)

Vandentiekio sklendė
(įrenginio pavadinimas)

Nr.(_____) 11 KORTELĖ

Vilnius (Miestas) Vaivorykštės (Gatvė)

76/31-0071 (171 - A - 4)
(Planšeto nomenklatūra)

ŠULINIO PJŪVIAI (Matmenys duoti m)

Vertikalinis

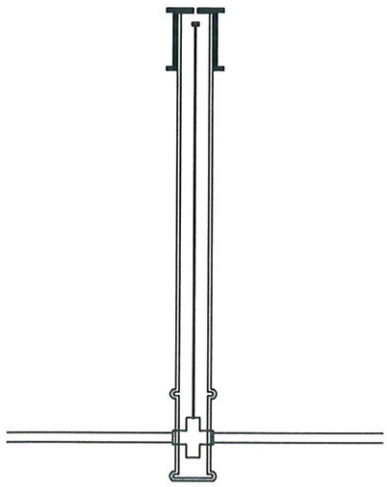

Horizontalinis

PRIRIŠIMO BRĖŽINYS

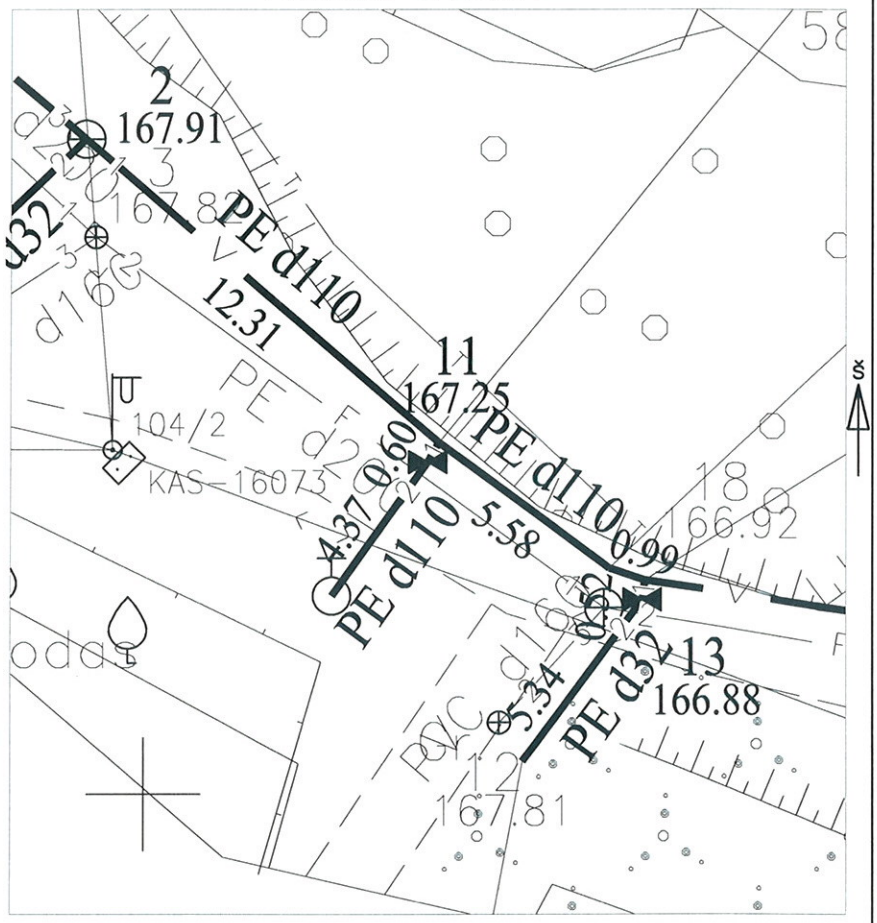

Pavadinimas		Medžiaga	Diametras	Atstumas nuo dangčio		Altitudės
Dangtis		Ketus	250			167.25
Žemė		Gruntas		0.00		167.25
Sienos						
Dugnas				2.01		165.24
Vamzdžiai	Nr. 1	Pe	110	Viršus	1.90	165.35
				Apačia	2.01	165.24
	Nr. 2	Pe	110	Viršus	1.90	165.35
				Apačia	2.01	165.24
	Nr. 3			Viršus		
				Apačia		
	Nr. 4			Viršus		
				Apačia		
	Nr. 5			Viršus		
				Apačia		
	Nr. 6			Viršus		
				Apačia		
	Nr. 7			Viršus		
				Apačia		
	Nr. 8			Viršus		
				Apačia		

Lipynės _____
(medžiaga, kiekis)

Ar yra vandens _____

Ar yra dujų _____

Pastabos X = 6059208.81; Y = 582557.50

UAB "INSTITA"

Objekto nr.

Sudarė		M.Juozaponis
	Parašas	Pavardė
Patikrino		
	Parašas	Pavardė

2019-12-04
(įrenginio tyrinėjimo data)