Buit. ir gamyb. nuot. tink.
(Komunikacija)

Nuotekų kanalizacijos šulinys
(įrenginio pavadinimas)

Nr.(170-B-11) 122 KORTELĖ

Vilnius (Miestas) | Burniškių g. (Gatvė) | 76/31-0106 (Planšeto nomenklatūra)

ŠULINIO PJŪVIAI (Matmenys duoti m)

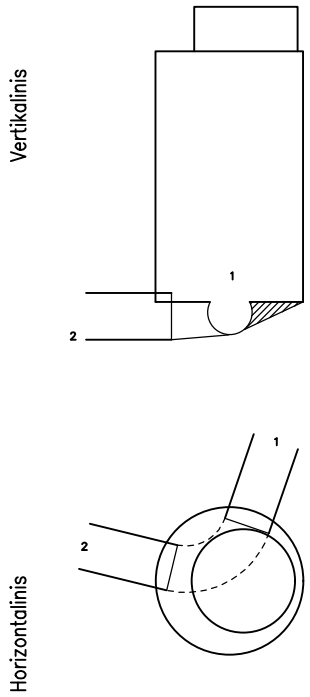

PRIRIŠIMO BRĖŽINYS

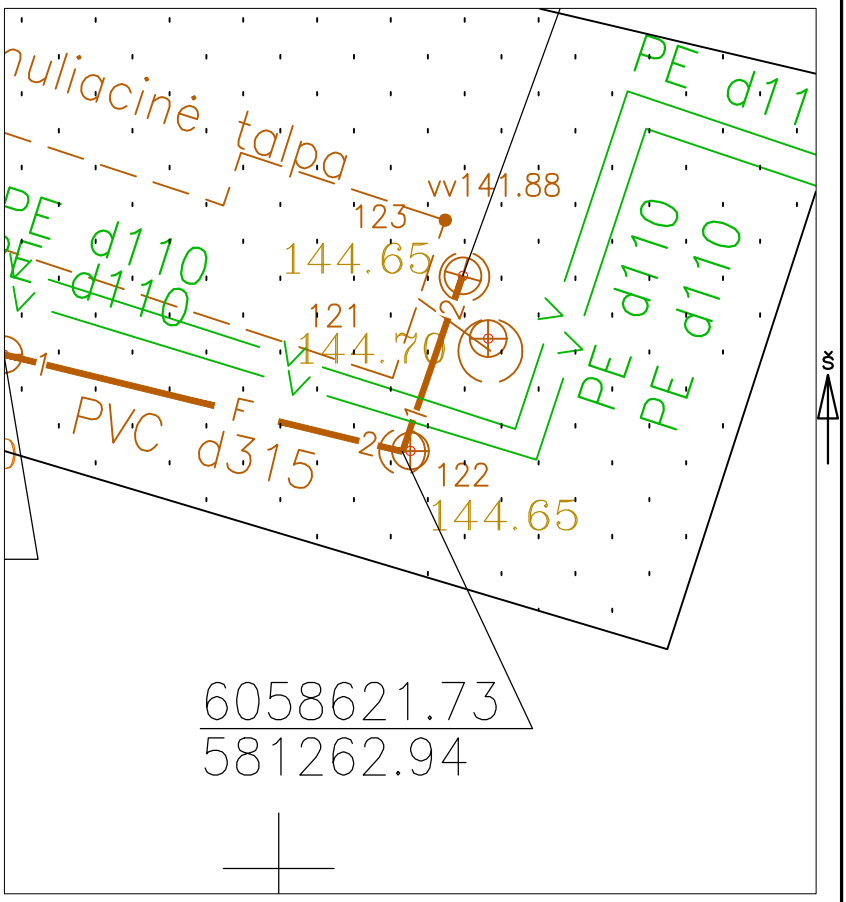

Pavadinimas		Medžiaga	Diametras	Atstumas nuo dangčio		Altitudės
Dangtis		Ketus	600			144.65
Žemė		Gruntas		0.00		144.65
Sienos		GB				
Dugnas		GB	1000	2.44		142.21
Vamzdžiai	Nr. 1	PVC	315	Viršus		
				Apačia	2.72	141.94
	Nr. 2	PVC	315	Viršus		
				Apačia	2.76	141.90
	Nr. 3			Viršus		
				Apačia		
	Nr. 4			Viršus		
				Apačia		
	Nr. 5			Viršus		
				Apačia		
	Nr. 6			Viršus		
				Apačia		
	Nr. 7			Viršus		
				Apačia		
	Nr. 8			Viršus		
				Apačia		

Lipynės yra (medžiaga, kiekis)

Ar yra vandens –

Ar yra dujų –

Pastabos X = 6058621.74; Y = 581263.16

UAB "Gevalda"

Objekto nr.

Sudarė		E. Galdikas
	Parašas	Pavardė
Patikrino		
	Parašas	Pavardė

2021-01-13
(įrenginio tyrinėjimo data)