Vandentiekis
(Komunikacija)

Vandentiekio sklendė
(įrenginio pavadinimas)

Nr.(168-B-6__) _137__KORTELĖ

Vilnius (Miestas) | Lazdynėlių (Gatvė)

75/31-0089
(Planšeto nomenklatūra)

ŠULINIO PJŪVIAI (Matmenys duoti m)

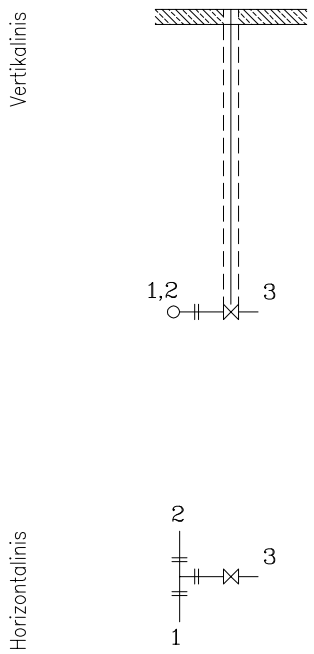

PRIRIŠIMO BRĖŽINYS

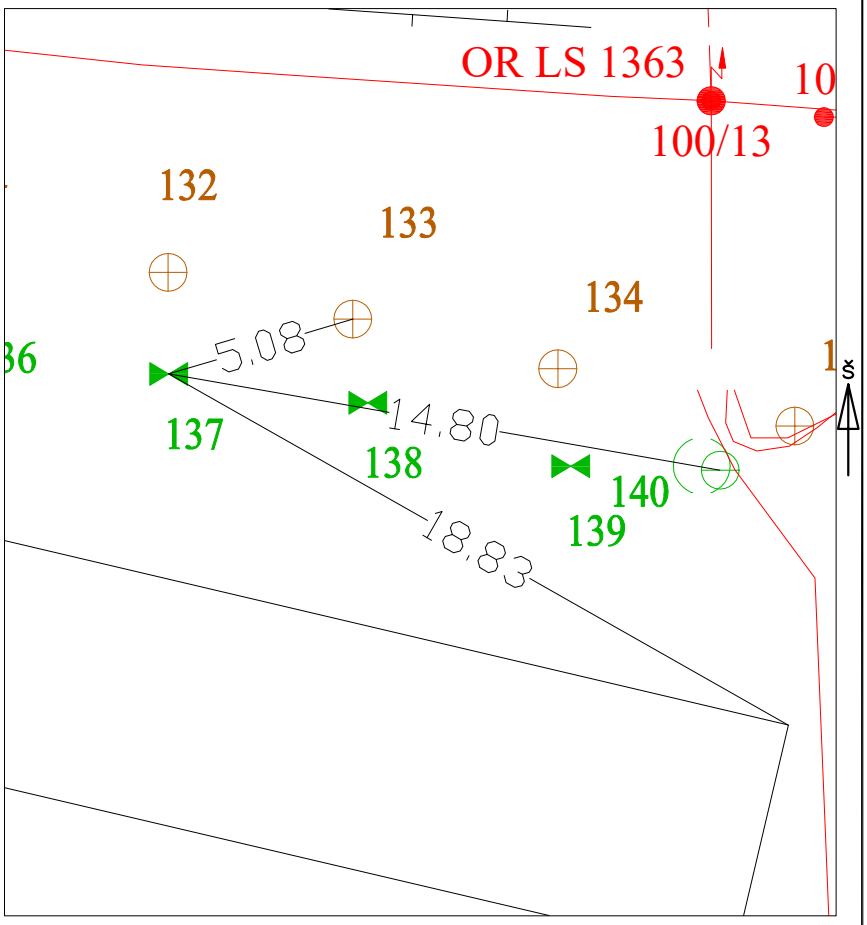

Pavadinimas		Medžiaga	Diametras	Atstumas nuo dangčio		Altitudės
Dangtis		Ketus	150			106.19
Žemė				0.00		106.19
Sienos						
Dugnas						
Vamzdžiai	Nr. 1	PE	63	Viršus	1.80	104.39
				Apačia		
	Nr. 2	PE	63	Viršus	1.80	104.39
				Apačia		
	Nr. 3	PE	32	Viršus	1.80	104.39
				Apačia		
	Nr. 4			Viršus		
				Apačia		
	Nr. 5			Viršus		
				Apačia		
	Nr. 6			Viršus		
				Apačia		
	Nr. 7			Viršus		
				Apačia		
	Nr. 8			Viršus		
				Apačia		

Lipynės _____
(medžiaga, kiekis)

Ar yra vandens _____

Ar yra dujų _____

Pastabos X = 6058886.79; Y = 577068.75

LAS07

Objekto nr. 20/84

Sudarė		A.Tumašev
	Parašas	Pavardė
Patikrino		
	Parašas	Pavardė

2020-11-10
(įrenginio tyrinėjimo data)