Buit. ir gamyb. nuot. tink.
(Komunikacija)

Nuotekų kanalizacijos šulinys
(įrenginio pavadinimas)

Nr.(168-B-1) 243 KORTELĖ

Vilnius (Miestas) | Lazdynėlių (Gatvė) | 75/31-0068 (Planšeto nomenklatūra)

ŠULINIO PJŪVIAI (Matmenys duoti m)

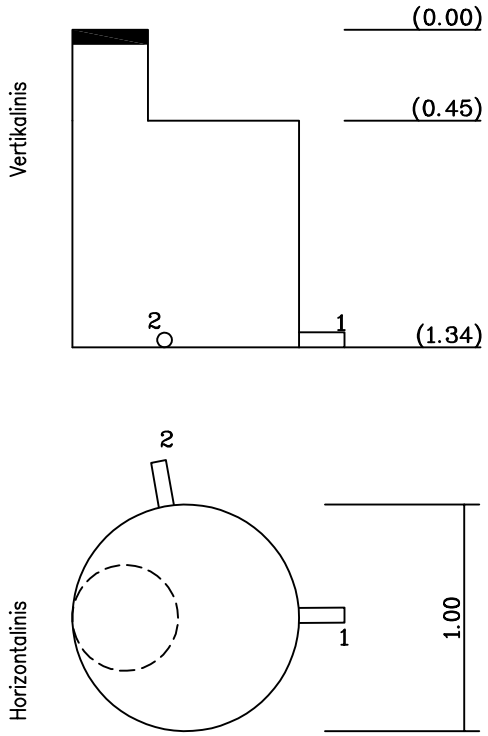

PRIRIŠIMO BRĖŽINYS

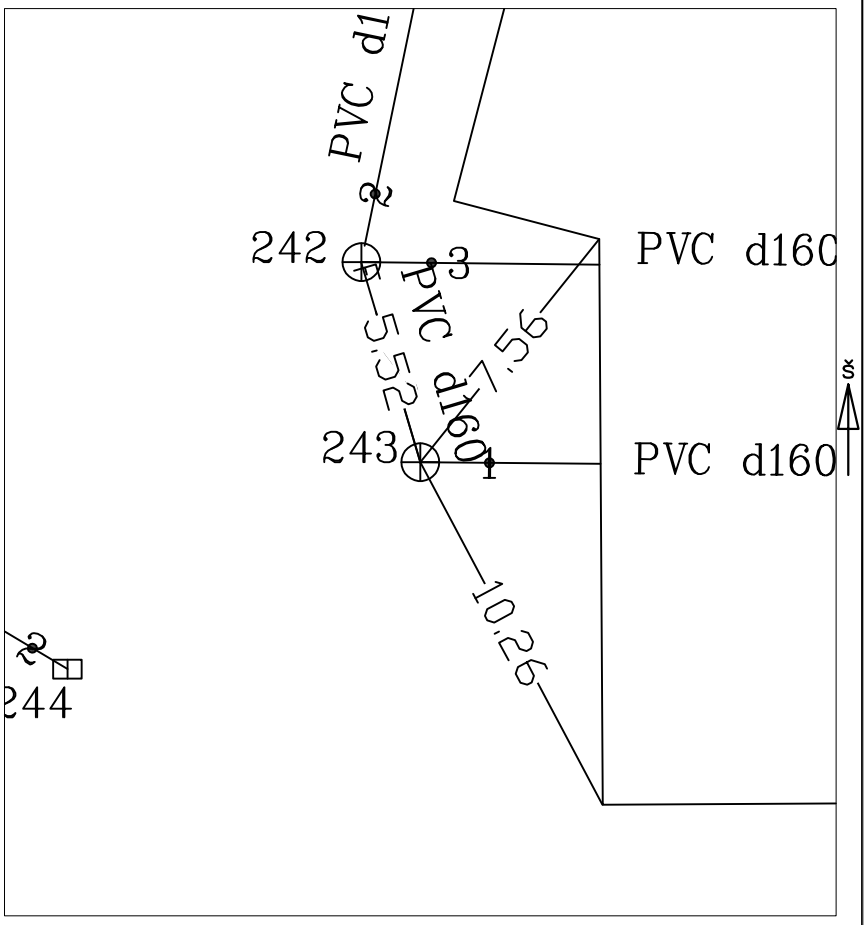

Pavadinimas		Medžiaga	Diametras	Atstumas nuo dangčio		Altitudės
Dangtis		Ketus	700			106.38
Žemė				0.00		106.38
Sienos		Betonas				
Dugnas		Betonas	1000			
Vamzdžiai	Nr. 1	PVC	160	Viršus		
				Apačia	1.34	105.04
	Nr. 2	PVC	160	Viršus		
				Apačia	1.34	105.04
	Nr. 3			Viršus		
				Apačia		
	Nr. 4			Viršus		
				Apačia		
	Nr. 5			Viršus		
				Apačia		
	Nr. 6			Viršus		
				Apačia		
	Nr. 7			Viršus		
				Apačia		
	Nr. 8			Viršus		
				Apačia		

Lipynės 3
(medžiaga, kiekis)

Ar yra vandens

Ar yra dujų

Pastabos X = 6059047.38; Y = 576884.80

Objekto nr. 19/105

Sudarė		A.Tumašev
	Parašas	Pavardė
Patikrino		
	Parašas	Pavardė

2019-11-13
(įrenginio tyrinėjimo data)