| BUITINĖS NUOTEKOS | šulinio Nr. 172A | KORTELE | 155-A-6(78/32-0321) |
|---|---|---|---|
| (Irenginio pavadinimas) | (plane) | | (planšeto nomenklatura) |

| 2019 | Vilnius | P.P. Būčio |
|---|---|---|
| (šul. pastatymo metai) | (miestas) | (gatve) |

ŠULINIO PJUVIAI:
Vertikalinis

Pririšimo brežinys:
LKS-94m. X=6060808.63 Y=590016.83

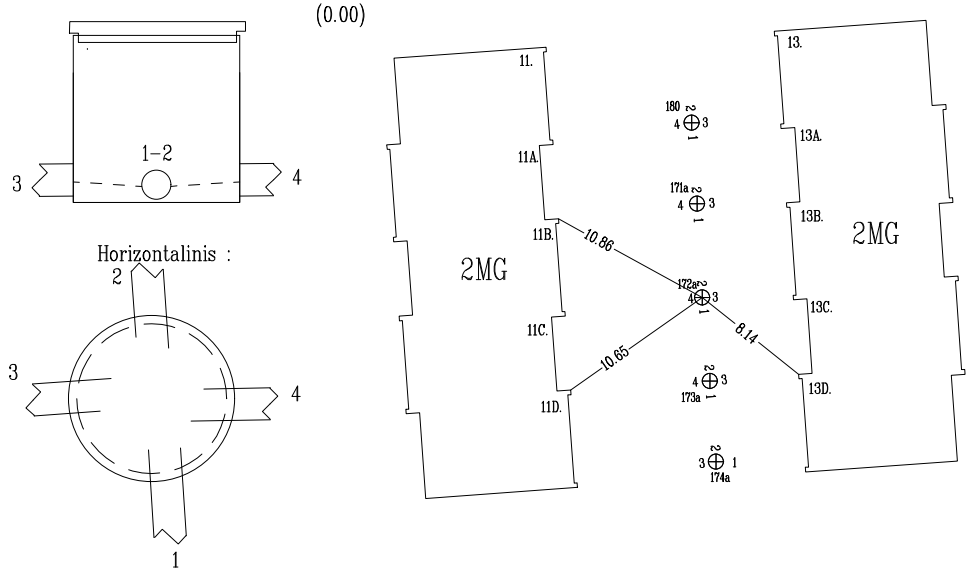


| Pavad. | Medž. | Diametras mm | Atstumas nuo dangčio m. | Altitudes m. |
|---|---|---|---|---|
| Dangtis | ket. | 315 | | 198.96 |
| Žeme | | | – | 198.96 |
| Sienos | PVC | | | |
| Dugnas | PVC | 315 | – | – |

| VAMZDŽIAI | | | | | |
|---|---|---|---|---|---|
| Nr.1 | PVC | 160 | Apačia | 1.80 | 197.16 |
| Nr.2 | PVC | 160 | Apačia | 1.80 | 197.16 |
| Nr.3 | PVC | 160 | Apačia | 1.80 | 197.16 |
| Nr.4 | PVC | 110 | Apačia | 1.80 | 197.16 |
| Nr.4a | | | Apačia | | |
| Nr.5 | | | Apačia | | |
| Nr.5a | | | Apačia | | |
| Nr.6 | | | Apačia | | |
| Nr.7 | | | Apačia | | |
| Nr.8 | | | Apačia | | |

Lipynes – (medžiaga,kiekis)

Ar yra vandens? –

Ar yra duju? –

Aukščių sistema: LAS07

UAB " TIRETAS "

Objektas : 20/04-2055

Sudare: D. Rimkus (pavarde)

Patikrino: D. Rimkus (pavarde)

2020-03-27
(korteles sudarymo data)