Liet. nuot. tinkl., dren.
(Komunikacija)

Lietaus nuotekų, drenažo šulinys
(įrenginio pavadinimas)

Vilnius
(Miestas)

J.Urbšio
(Gatvė)

Nr.(154-D-7) 81 KORTELĖ

77/31-0018
(Planšeto nomenklatūra)

ŠULINIO PJŪVIAI (Matmenys duoti m)

Vertikalinis

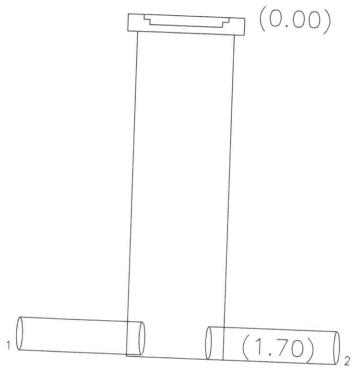

Horizontalinis

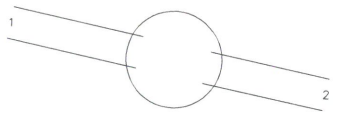

PRIRIŠIMO BRĖŽINYS

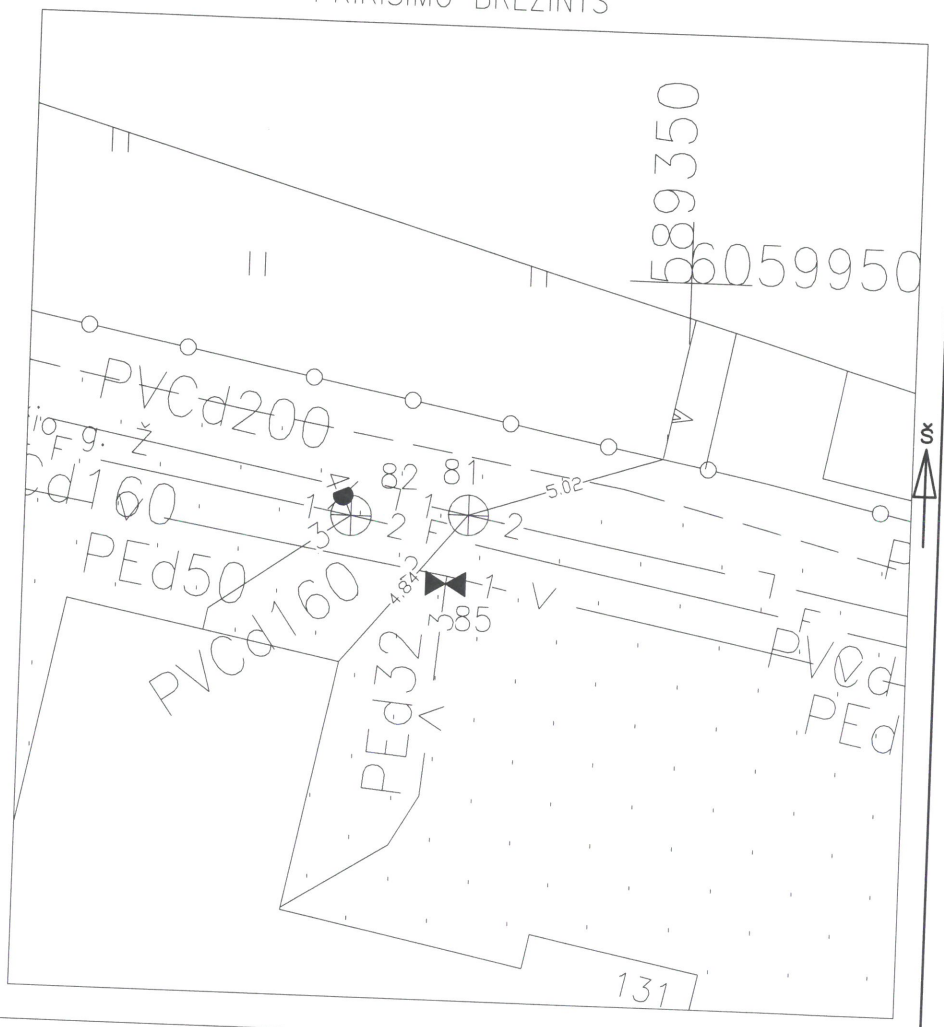

Pavadinimas	Medžiaga	Diametras	Atstumas nuo dangčio		Altitudės
Dangtis	Ketus	315			194.42
Žemė	Gruntas		0.00		194.42
Sienos	Plastm.				
Dugnas	Plastm.	315	1.70		192.72
Vamzdžiai Nr. 1	PVC	200	Viršus	1.50	192.92
			Apačia	1.69	192.73
Nr. 2	PVC	200	Viršus	1.50	192.92
			Apačia	1.70	192.72
Nr. 3			Viršus		
			Apačia		
Nr. 4			Viršus		
			Apačia		
Nr. 5			Viršus		
			Apačia		
Nr. 6			Viršus		
			Apačia		
Nr. 7			Viršus		
			Apačia		
Nr. 8			Viršus		
			Apačia		

Lipynės
(medžiaga, kiekis)

Ar yra vandens

Ar yra dujų

Pastabos X = 6059944.09; Y = 589344.68
LAS07

UAB"GEOMANAI"

Objekto nr.

Sudarė		M.Ringelevičius
	Parašas	Pavardė
Patikrino		
	Parašas	Pavardė

2020-01-31
(įrenginio tyrinėjimo data)