Buitinės nuotekos	Šulinys	KORTELĖ Nr. 244
(Komunikacija)	(Įrenginio pavadinimas)	154-C-4
Vilnius	S.Šilingo g.	77/32-0395
(Miestas)	(Gatvė)	(Planšetės moneklatūra)

ŠULINIO PJŪVIAI (Matmenys duoti m)

Vertikalinis

Horizontalinis

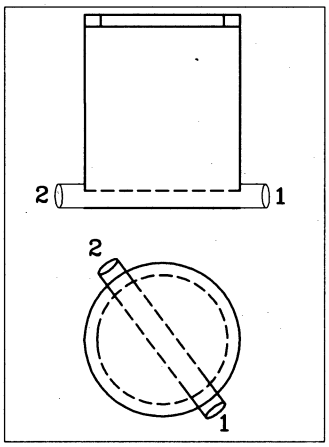

PRIRIŠIMO BRĖŽINYS

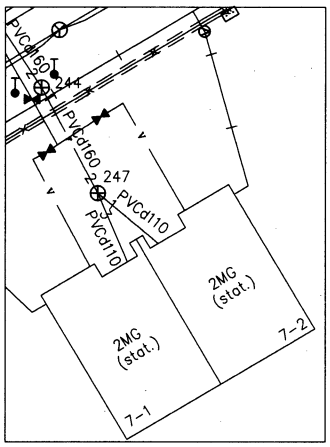

Pavadinimas		Medžiaga	Diametras	Atstumas nuo dangčio		Altitudė
Dangtis		Ket.	400			213.57
Žemė				-		213.57
Sienos		PVC				
Dugnas		PVC	315	2.33		211.24
Vamzdžiai	Nr.1	PVC	160	Viršus		
				Apačia	2.51	211.06
	Nr.2	PVC	160	Viršus		
				Apačia	2.49	211.08
	Nr.3			Viršus		
				Apačia		
	Nr.4			Viršus		
				Apačia		
	Nr.5			Viršus		
				Apačia		
	Nr.6			Viršus		
				Apačia		
	Nr.7			Viršus		
				Apačia		

Lipynės: nėra
(Medžiaga, kiekis)

Ar yra vandens? nėra

Ar yra dujų: nėra

Pastabos: aukščių sistema LAS07

Koordinates:
X=6060057.40
Y=588649.68

P.Klimansko I.I.

Sudarė (parašas) M.Klimanskas (pavardė)

Patikrino (parašas) P.Klimanskas (pavardė)

2020-04-06
(Įrenginio tyrinėjimo data)