Buit. ir gamyb. nuot. tink.
(Komunikacija)

Nuotekų kanalizacijos šulinys
(įrenginio pavadinimas)

Nr.(_____) 110 KORTELĖ

Vilniaus m. (Miestas) | Paeglinės Sodų 9-oji g. (Gatvė) | (77/32-0394) 154-C-4 (Planšeto nomenklatūra)

ŠULINIO PJŪVIAI (Matmenys duoti m)

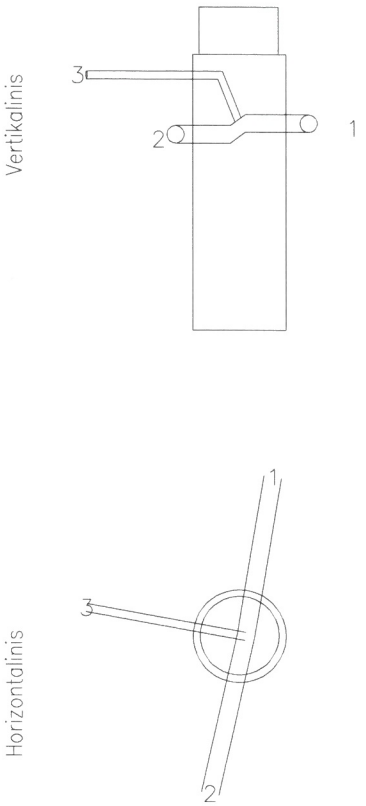

PRIRIŠIMO BRĖŽINYS

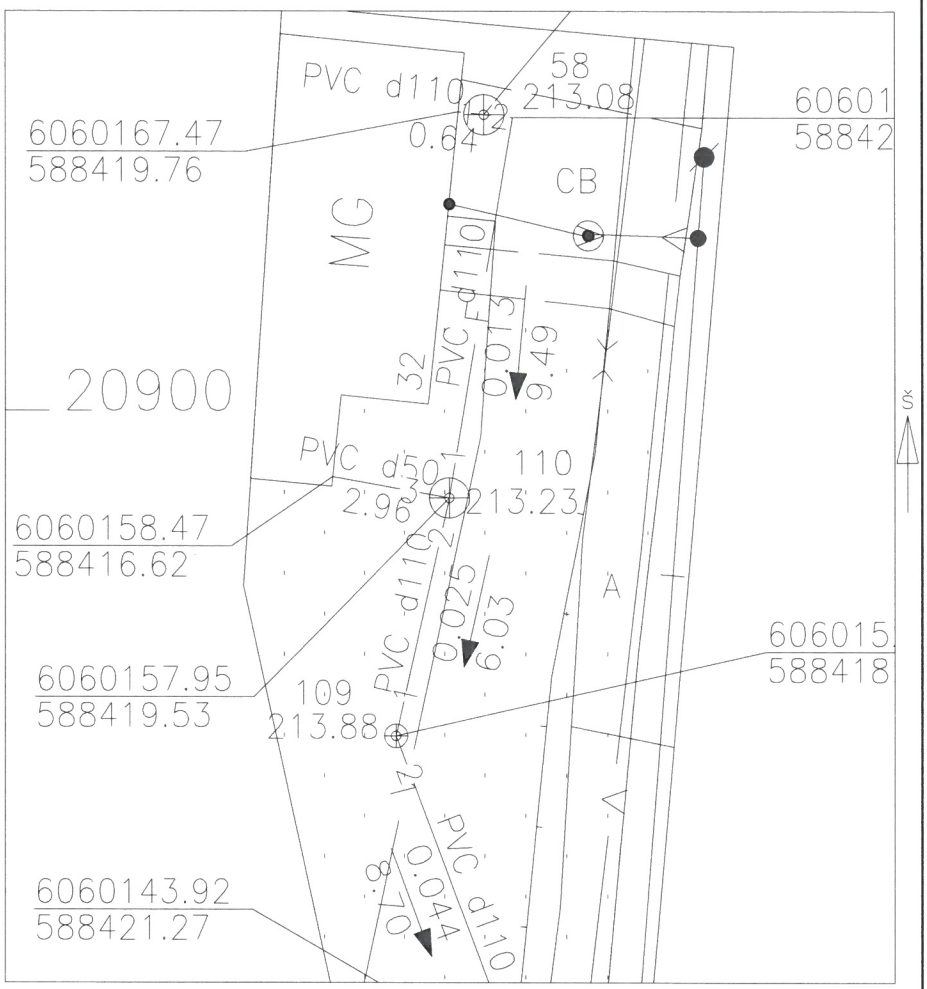

Pavadinimas	Medžiaga	Diametras	Atstumas nuo dangčio		Altitudės
Dangtis	Ketus	600			213.23
Žemė	Gruntas				
Sienos	Betonas				
Dugnas	Betonas	1000	3.24		209.99
Vamzdžiai Nr. 1	PVC	110	Viršus	1.15	212.08
			Apačia	1.26	211.97
Nr. 2	PVC	110	Viršus	1.26	211.97
			Apačia	1.37	211.86
Nr. 3	PVC	50	Viršus	0.68	212.55
			Apačia	0.73	212.50
Nr. 4			Viršus		
			Apačia		
Nr. 5			Viršus		
			Apačia		
Nr. 6			Viršus		
			Apačia		
Nr. 7			Viršus		
			Apačia		
Nr. 8			Viršus		
			Apačia		

Lipynės – (medžiaga, kiekis)

Ar yra vandens –

Ar yra dujų –

Pastabos X = 6060157.95; Y = 588419.53

Koordinačių sistema: LKS94

Aukščių sistema: LAS07

UAB "Inžinerinė geodezija"

Objekto nr.

Sudarė	Parašas	A. Valentukevičius Pavardė
Patikrino	Parašas	Pavardė

2020-06-16
(įrenginio tyrinėjimo data)