Buit. ir gamyb. nuot. tink.
(Komunikacija)

Nuotekų kanalizacijos šulinys
(įrenginio pavadinimas)

Nr.(154-C-15) 71A KORTELĖ

Vilnius
(Miestas)

Grūdų Sodų 3-ioji
(Gatvė)

77/31-0054
(Planšeto nomenklatūra)

ŠULINIO PJŪVIAI (Matmenys duoti m)

Vertikalinis

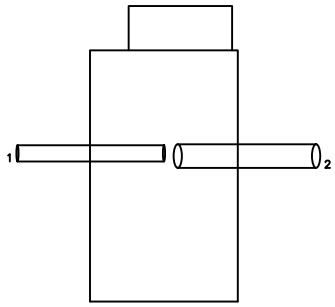

Horizontalinis

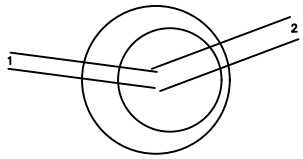

PRIRIŠIMO BRĖŽINYS

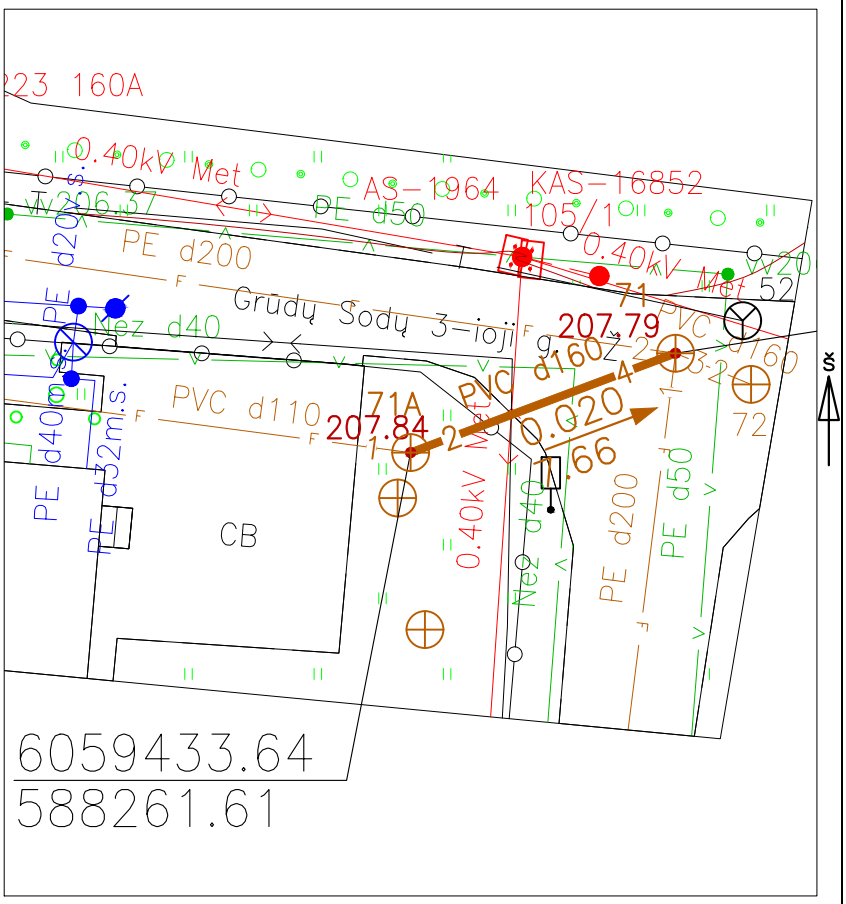

Pavadinimas		Medžiaga	Diametras	Atstumas nuo dangčio		Altitudės
Dangtis		Plastm.	650			207.84
Žemė		Gruntas		0.00		207.84
Sienos		Plastm.				
Dugnas		Plastm.	1000	2.30		205.54
Vamzdžiai	Nr. 1	PVC	110	Viršus	1.10	206.74
				Apačia	1.21	206.63
	Nr. 2	PVC	160	Viršus	1.10	206.74
				Apačia	1.26	206.58
	Nr. 3			Viršus		
				Apačia		
	Nr. 4			Viršus		
				Apačia		
	Nr. 5			Viršus		
				Apačia		
	Nr. 6			Viršus		
				Apačia		
	Nr. 7			Viršus		
				Apačia		
	Nr. 8			Viršus		
				Apačia		

Lipynės –
(medžiaga, kiekis)

Ar yra vandens –

Ar yra dujų –

Pastabos X = 6059433.64; Y = 588261.61

Ž. GRAŽULIO INDIVIDUALI VEIKLA

Objekto nr.

Sudarė		Ž.Gražulis
	Parašas	Pavardė
Patikrino		
	Parašas	Pavardė

2020-12-18
(įrenginio tyrinėjimo data)