Buit. ir gamyb. nuot. tink.
(Komunikacija)

Nuotekų kanalizacijos šulinys
(įrenginio pavadinimas)

Nr.(154-C-11) 236 KORTELĖ

Vilnius (Miestas) | Z.Gulevič (Gatvė) | 77/31-0034 (Planšeto nomenklatūra)

ŠULINIO PJŪVIAI (Matmenys duoti m)

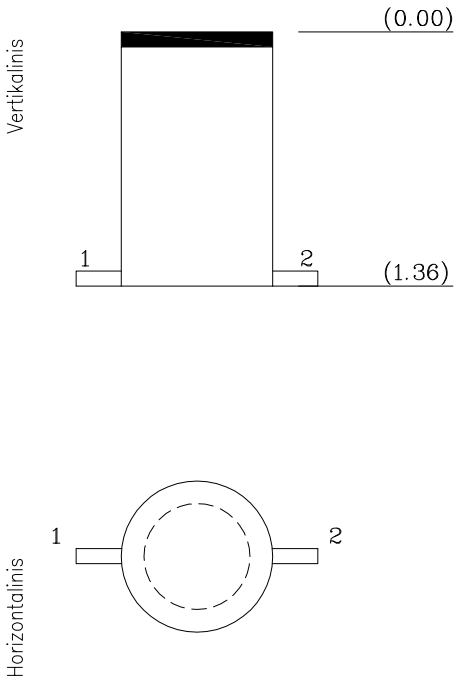

PRIRIŠIMO BRĖŽINYS

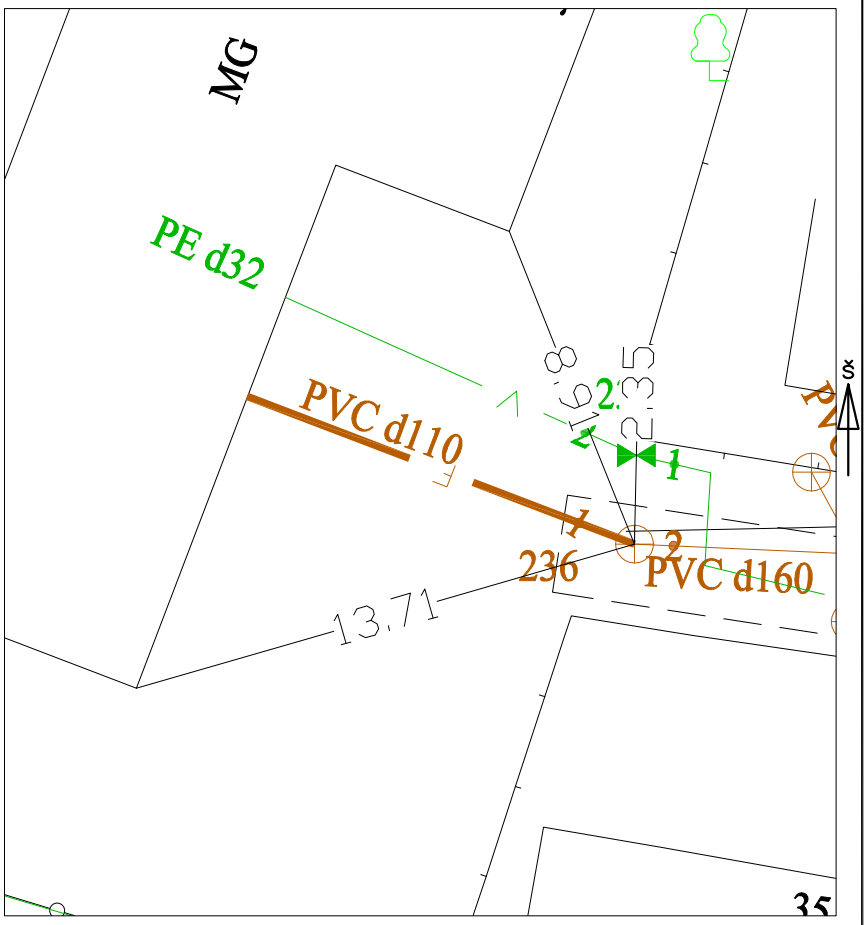

Pavadinimas	Medžiaga	Diametras	Atstumas nuo dangčio		Altitudės
Dangtis	Ketus	315			208.77
Žemė			0.00		208.77
Sienos	PVC				
Dugnas	PVC	315			
Vamzdžiai Nr. 1	PVC	110	Viršus		
			Apačia	1.36	207.41
Nr. 2	PVC	160	Viršus		
			Apačia	1.36	207.41
Nr. 3			Viršus		
			Apačia		
Nr. 4			Viršus		
			Apačia		
Nr. 5			Viršus		
			Apačia		
Nr. 6			Viršus		
			Apačia		
Nr. 7			Viršus		
			Apačia		
Nr. 8			Viršus		
			Apačia		

Lipynės _____ (medžiaga, kiekis)

Ar yra vandens _____

Ar yra dujų _____

Pastabos X = 6059512.50; Y = 588309.55

LAS07

Objekto nr. 20/76

Sudarė		A.Tumašev
	Parašas	Pavardė
Patikrino		
	Parašas	Pavardė

2020-10-06
(įrenginio tyrinėjimo data)