Vandentiekis
(Komunikacija)

Vandentiekio sklendė
(įrenginio pavadinimas)

Nr.(_____) 68 KORTELĖ

Vilnius
(Miestas)

S. Lozoraičio g.
(Gatvė)

154-B-8 (77/32-0339)
(Planšeto nomenklatūra)

ŠULINIO PJŪVIAI (Matmenys duoti m)

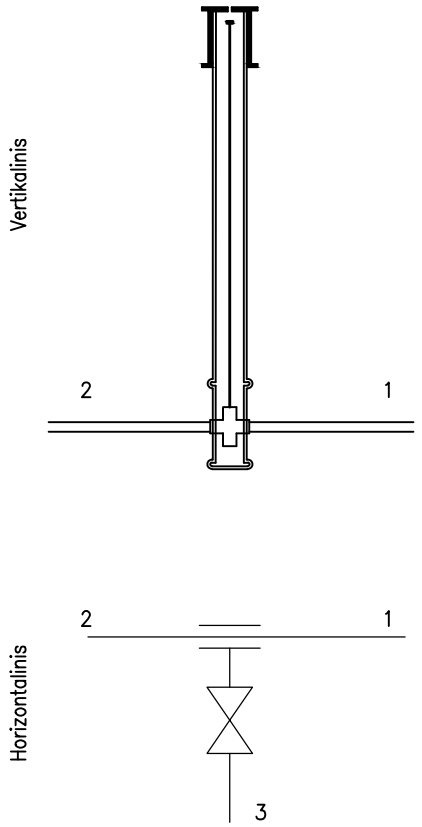

PRIRIŠIMO BRĖŽINYS

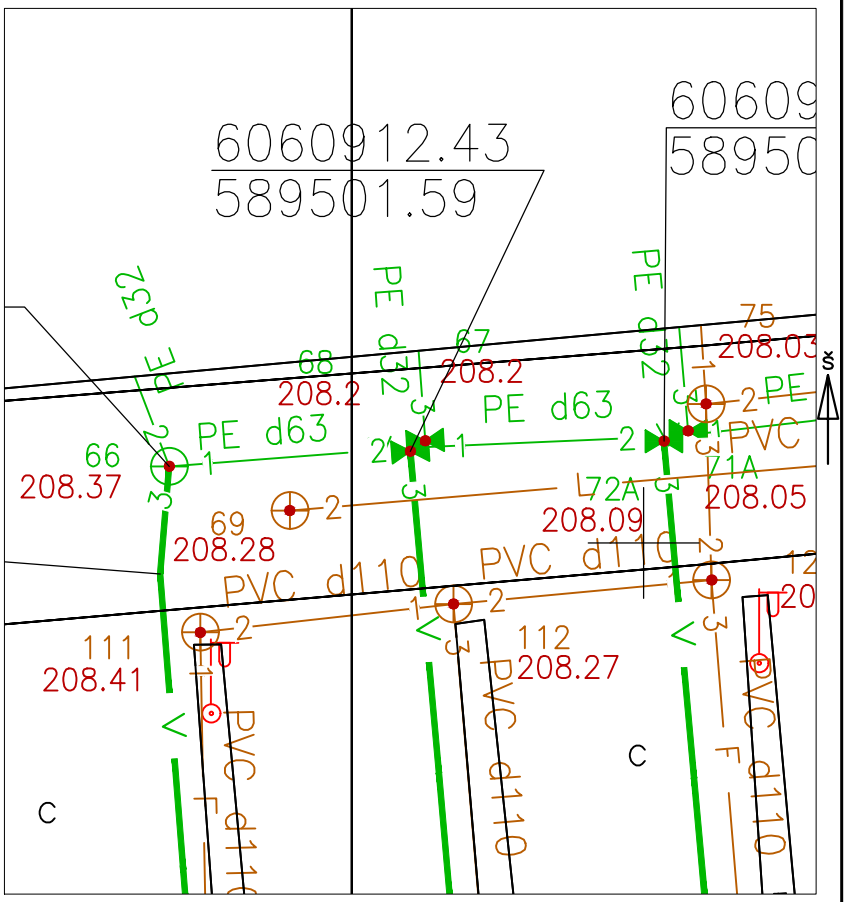

Pavadinimas	Medžiaga	Diametras	Atstumas nuo dangčio		Altitudės
Dangtis	Ketus	150			208.20
Žemė	Cementas		0.00		208.20
Sienos					
Dugnas					
Vamzdžiai Nr. 1	PE	63	Viršus	1.85	206.35
			Apačia		
Nr. 2	PE	63	Viršus	1.85	206.35
			Apačia		
Nr. 3	PE	32	Viršus	1.85	206.35
			Apačia		
Nr. 4			Viršus		
			Apačia		
Nr. 5			Viršus		
			Apačia		
Nr. 6			Viršus		
			Apačia		
Nr. 7			Viršus		
			Apačia		
Nr. 8			Viršus		
			Apačia		

Lipynės _____
(medžiaga, kiekis)

Ar yra vandens _____

Ar yra dujų _____

Pastabos X = 6060912.43; Y = 589501.59

Objekto nr.

Sudarė		E. Galdikas
	Parašas	Pavardė
Patikrino		
	Parašas	Pavardė

2020-07-02
(įrenginio tyrinėjimo data)