Liet. nuot. tinkl., dren.
(Komunikacija)

Lietaus nuoteku, drenažo šulinys
(įrenginio pavadinimas)

Nr.(152-B-5) 27A KORTELĖ

Vilnius (Miestas) | Manufaktūrų g. (Gatvė) | 76/32-0340 (Planšeto nomenklatūra)

ŠULINIO PJŪVIAI (Matmenys duoti m)

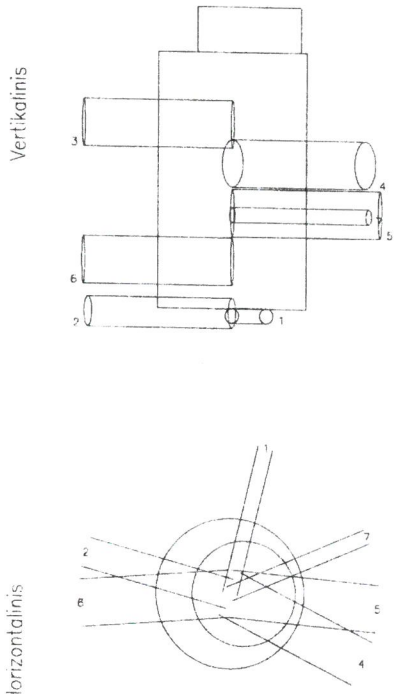

PRIRIŠIMO BRĖŽINYS

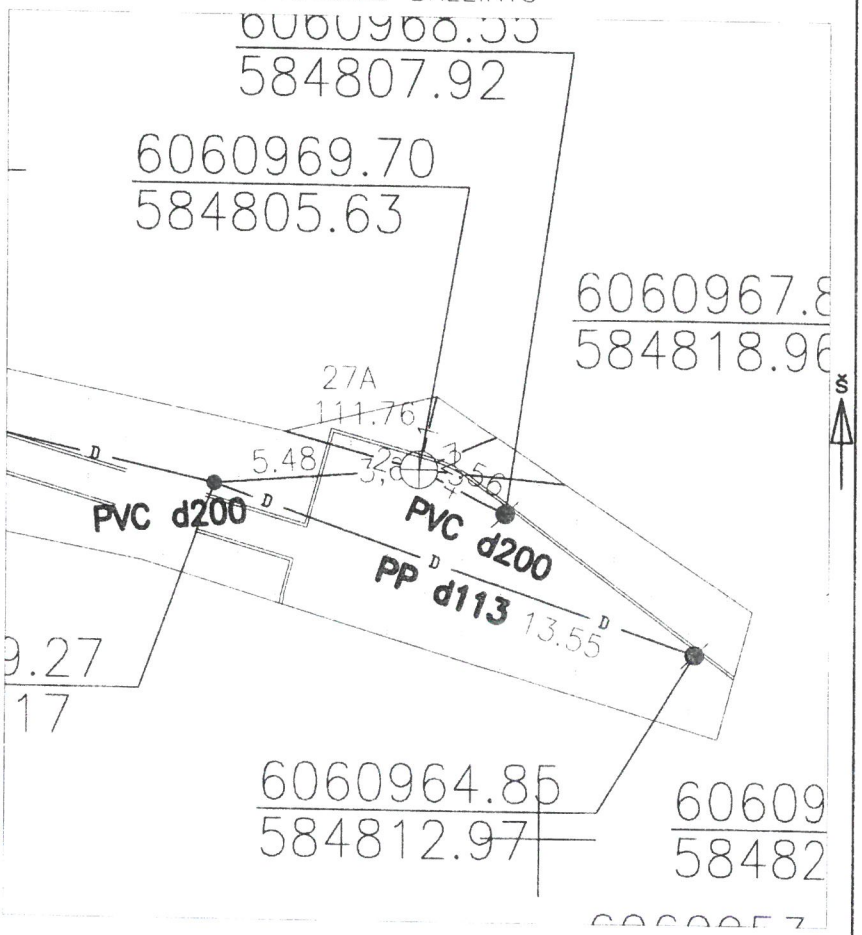

Pavadinimas	Medžiaga	Diametras	Atstumas nuo dangčio		Altitudės
Dangtis	Ketus	700			111.76
Žemė	Cementas		0.00		111.76
Sienos	Betonas				
Dugnas	Betonas	1000	2.31		109.45
Vamzdžiai Nr. 1	PVC	100	Viršus	2.32	109.44
			Apačia	2.42	109.34
Nr. 2	PVC	200	Viršus	2.26	109.50
			Apačia	2.46	109.30
Nr. 3	PVC	200	Viršus	0.77	110.99
			Apačia	0.97	110.79
Nr. 4	PVC	200	Viršus	1.07	110.69
			Apačia	1.27	110.49
Nr. 5	PP	315	Viršus	1.45	110.31
			Apačia	1.77	110.00
Nr. 6	PP	315	Viršus	1.82	109.94
			Apačia	2.14	109.63
Nr. 7	PVC	100	Viršus	1.55	110.21
			Apačia	1.65	110.11
Nr. 8			Viršus		
			Apačia		

Tipynės Nėra
(medžiaga, kiekis)

Ar yra vandens Nėra

Ar yra dujų

Pastabos X = 6060969.70; Y = 584805.63

MB "Geosatas"

Objekto nr.

Sudarė	Parašas	E.Leonavičius Pavardė
Patikrino	Parašas	Pavardė

2021-05-28
(įrenginio tyrinėjimo data)