76/32-0317

Fekalinės kanalizacijos šulinio Nr. 184 KORTELĖ		152-A-2
(įrenginio pavadinimas)	(plane)	(planšeto nomenklatūra)
	Vilnius	Aukštaičių g.
(Šul.pastatymo metai)	(miestas)	(gatvė)

ŠULINIO PJŪVIAI:

Vertikalinis

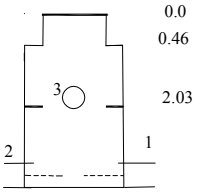

Horizontalinis

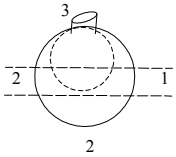

Pririšimo brėžinys

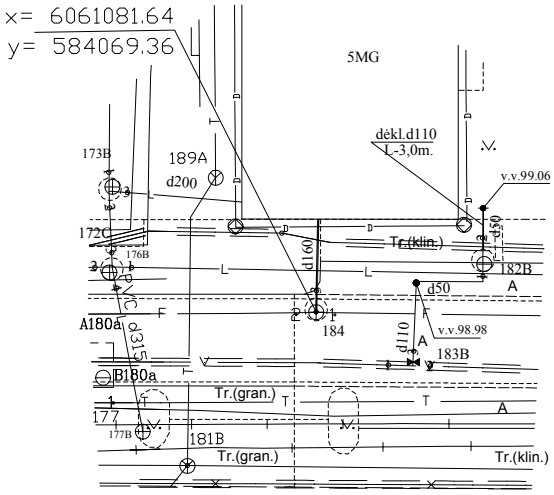

Pavad.		Medž	Diametras mm.	Atstumas nuo dangčio m.	Altitudės m.
Dangtis		ket.	650		101.39
Žemė				0.00	101.39
Sienos		bet			
Dugnas		bet	1500	2.72	98.97
VAMZDŽIAI	Nr.1	Bet.	1100x600	Viršus	
				Apačia 3.21	98.76
	Nr.2	Bet.	1100x600	Viršus	
				Apačia 3.21	98.76
	Nr.3	PVC	160	Viršus	
				Apačia 1.93	98.92

Lipynės met 6

(medžiaga,kiekis)

Ar yra vandens? —

Ar yra dujų —

x= 6061081.64
y= 584069.36
LAS 07

UAB"GEODEZINIAI TYRINĖJIMAI"

Sudarė	A. Černiauskas	
	(pavardė)	(parašas)
Patikrino		
	(pavardė)	(parašas)

2020.09.

(kortelės sudarymo data)

Patikslinta: 2020.09