Vandentiekis
(Komunikacija)

Vandentiekio šulinys
(įrenginio pavadinimas)

Nr.(_____) 190 KORTELĖ

Vilnius (Miestas) Garvežių (Gatvė)

76/31-0047 (151 - C - 13)
(Planšeto nomenklatūra)

ŠULINIO PJŪVIAI (Matmenys duoti m)

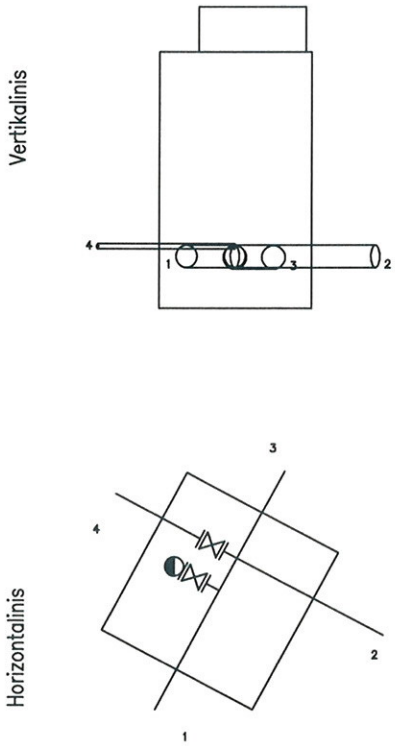

PRIRIŠIMO BRĖŽINYS

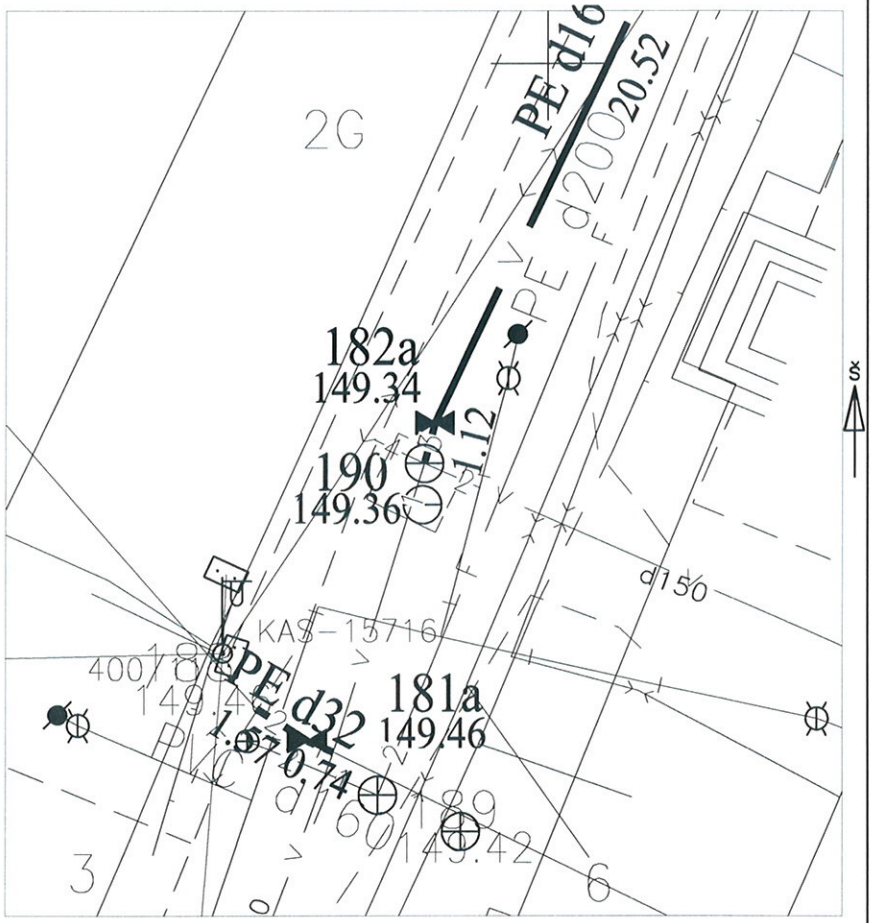

Pavadinimas		Medžiaga	Diametras	Atstumas nuo dangčio		Altitudės
Dangtis		Ketus	600			149.36
Žemė		Gruntas		0.00		149.36
Sienos		Betonas				
Dugnas		Betonas		1.92		147.44
Vamzdžiai	Nr. 1	Ketus	150	Viršus	1.51	147.85
				Apačia	1.66	147.70
	Nr. 2	Ketus	150	Viršus	1.51	147.85
				Apačia	1.66	147.70
	Nr. 3	Pe	160	Viršus	1.51	147.85
				Apačia	1.67	147.69
	Nr. 4	Pe	7x32	Viršus	1.51	147.85
				Apačia	1.54	147.82
	Nr. 5			Viršus		
				Apačia		
	Nr. 6			Viršus		
				Apačia		
	Nr. 7			Viršus		
				Apačia		
	Nr. 8			Viršus		
				Apačia		

Lipynės _____
(medžiaga, kiekis)

Ar yra vandens _____

Ar yra dujų _____

Pastabos X = 6059339.40; Y = 581696.74

UAB "INSTITA"

Objekto nr.

Sudarė	Parašas	M.Juozaponis Pavardė
Patikrino	Parašas	Pavardė

2020-01-06
(įrenginio tyrinėjimo data)