Vandentiekis
(Komunikacija)

Vandentiekio sklendė
(įrenginio pavadinimas)

Vilnius (Miestas) Brolių (Gatvė)

Nr.(_____) 101 KORTELĖ

76/31-0048 (151 - C - 13)
(Planšeto nomenklatūra)

ŠULINIO PJŪVIAI (Matmenys duoti m)

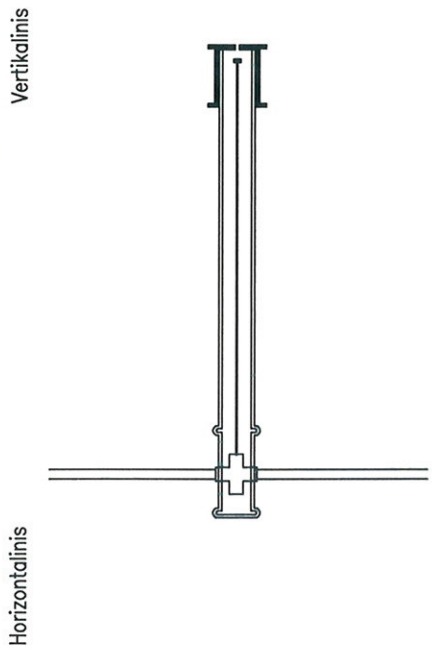

PRIRIŠIMO BRĖŽINYS

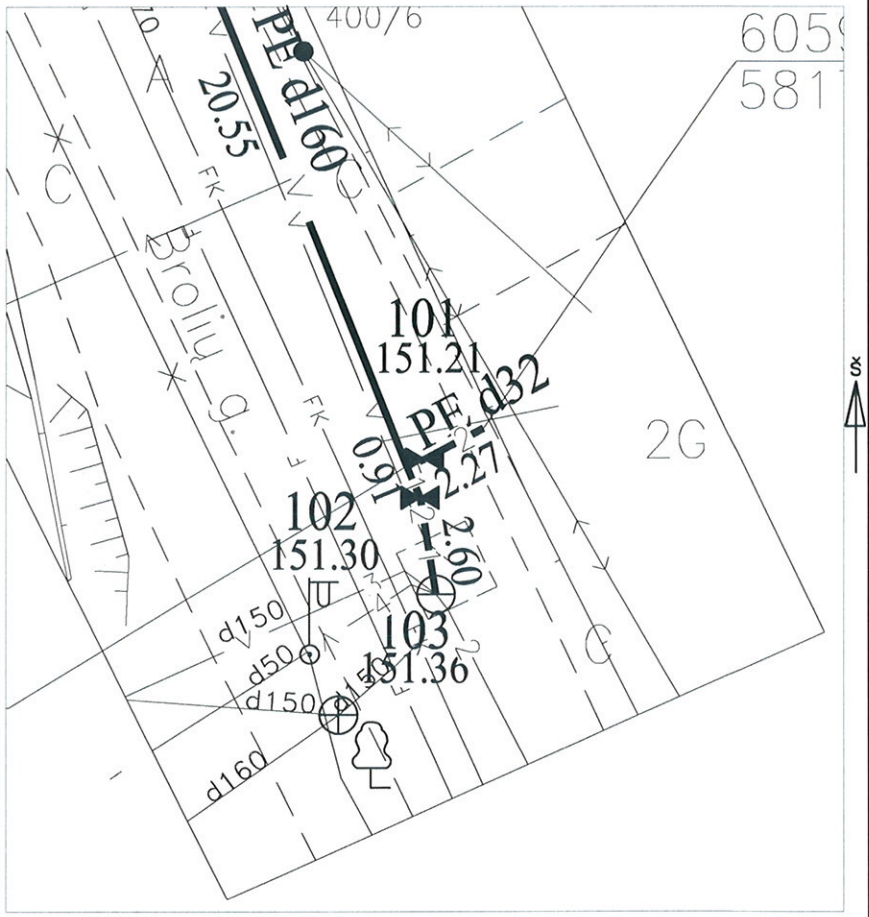

Pavadinimas		Medžiaga	Diametras	Atstumas nuo dangčio		Altitudės
Dangtis		Ketus	250			151.21
Žemė		Gruntas		0.00		151.21
Sienos						
Dugnas				2.02		149.19
Vamzdžiai	Nr. 1	Pe	32	Viršus	1.99	149.22
				Apačia	2.02	149.19
	Nr. 2	Pe	32	Viršus	1.99	149.22
				Apačia	2.02	149.19
	Nr. 3			Viršus		
				Apačia		
	Nr. 4			Viršus		
				Apačia		
	Nr. 5			Viršus		
				Apačia		
	Nr. 6			Viršus		
				Apačia		
	Nr. 7			Viršus		
				Apačia		
	Nr. 8			Viršus		
				Apačia		

Lipynės _____
(medžiaga, kiekis)

Ar yra vandens _____

Ar yra dujų _____

Pastabos X = 6059353.91; Y = 581781.78

UAB "INSTITA"

Objekto nr.

Sudarė	Parašas	M.Juozaponis Pavardė
Patikrino	Parašas	Pavardė

2019-12-12
(įrenginio tyrinėjimo data)