Vandentiekis	Šulinys	KORTELĖ Nr. 118
(Komunikacija)	(Įrenginio pavadinimas)	148-C-9
Vilniaus m.	Maksimiškių g.	75/31 – 0024
	(Gatvė)	(Planšetės moneklatūra)

ŠULINIO PJŪVIAI (Matmenys duoti m)

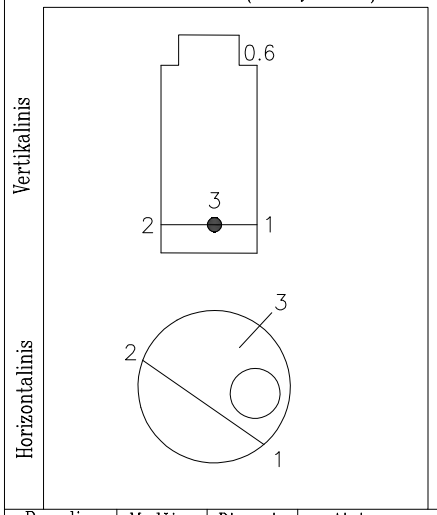

PRIRIŠIMO BRĖŽINYS

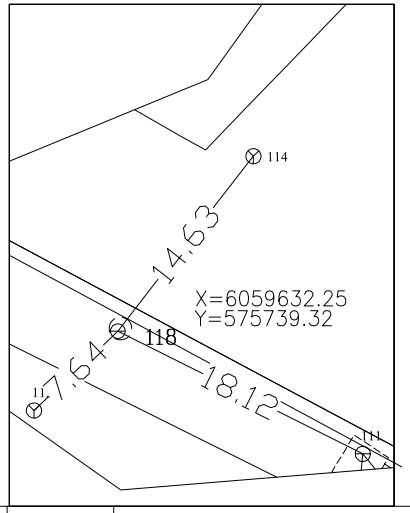

	Pavadinimas	Medžiaga	Diametras	Atstumas nuo dangčio		Altitudė
Dangtis		Ket.	650			93.69
Žemė				–		
Sienos		Bet.				
Dugnas		Bet.	1500	3.41		90.28
Vamzdžiai	Nr.1	PE	315	Viršus	3.03	90.66
				Apačia		
	Nr.2	PE	315	Viršus	3.03	90.66
				Apačia		
	Nr.3	PE	63	Viršus	3.25	90.44
				Apačia		
	Nr.4			Viršus		
				Apačia		
	Nr.5			Viršus		
				Apačia		
	Nr.6			Viršus		
				Apačia		
	Nr.7			Viršus		
				Apačia		

Lipynės 13
(Medžiaga, kiekis)

Ar yra vandens?

Ar yra dujų

Pastabos LAS07

UAB "Geo group"

Sudarė		D.Karalius
	(parašas)	(pavardė)
Patikrino		
	(parašas)	(pavardė)

2019-11-15
(Įrenginio tyrinėjimo data)