F (komunikacija) | šulinys (įrenginio pavadinimas) | Nr. 181 | KORTELĖ

Vilnius (miestas) | Dubliškių (gatvė) | 147–D–16 (planšeto nomenklatūra) [75/31–0043]

Šulinio pjūviai

Vertikalinis

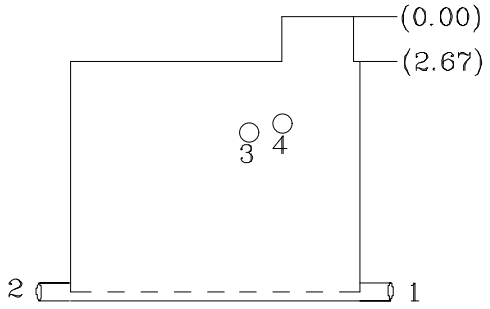

Horizontalinis

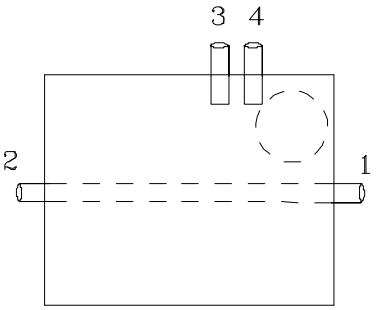

Pririšimo brėžinys

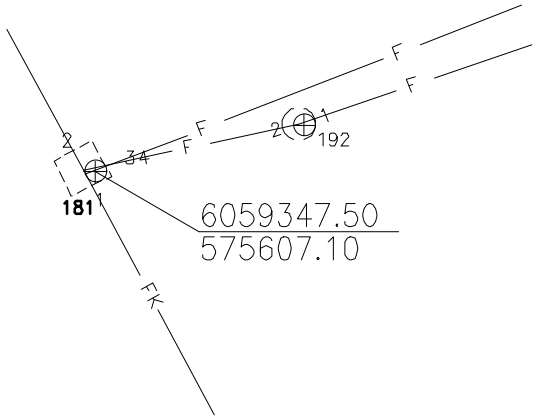

Pavadinimas		Medžiaga	Diametras, mm	Atstumas nuo dangčio, m		Altitudės
Dangtis		ketus	650			97.13
Žemė						
Sienos		bet				
Dugnas		bet	1800 x2000	4.70		92.43
Vamzdžiai	1	bet	1800 x2000	Viršus		
				Apačia	6.76	90.37
	2	bet	1800 x2000	Viršus		
				Apačia	6.79	90.34
	3	PVC	250	Viršus		
				Apačia	5.46	91.67
	4	PVC	200	Viršus		
				Apačia	5.23	91.90
				Viršus		
				Apačia		
				Viršus		
				Apačia		
				Viršus		
				Apačia		

Lipynės .....14..... (medžiaga, kiekis)

Ar yra vandens? .....–.....

Ar yra dujų? .....–.....

Pastabos .....

AUKŠČIŲ SISTEMA LAS07

J.Šalkausko
personalinė įmonė
tel.8 686 80075

Objektas:

Sudarė

J.Šalkauskas

(v. pavardė) (parašas)

2021
(įrenginio tyrinėjimo data)