Vandentiekis
(Komunikacija)

Vandentiekio sklendė
(įrenginio pavadinimas)

Nr.(_____) _141b_ KORTELĖ

Vilnius (Miestas) Jočionių (Gatvė)

147-C-10 (74/31-0037)
(Planšeto nomenklatūra)

ŠULINIO PJŪVIAI (Matmenys duoti m)

PRIRIŠIMO BRĖŽINYS

Vertikalinis

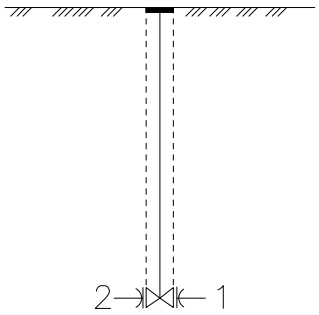

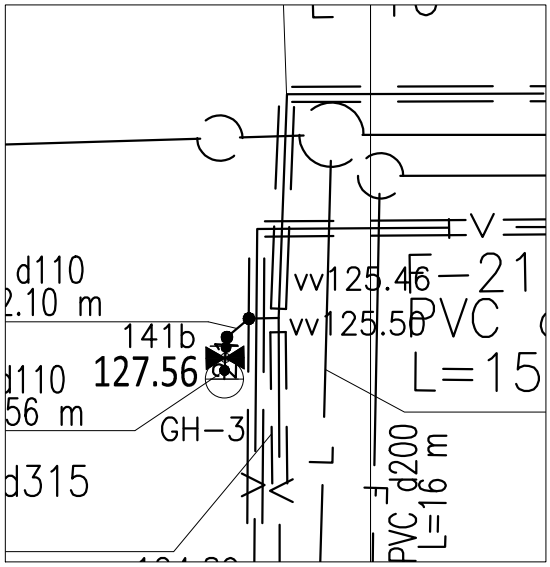

Horizontalinis

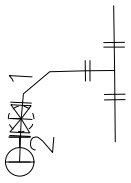

Pavadinimas		Medžiaga	Diametras	Atstumas nuo dangčio		Altitudės
Dangtis		Ketus	200			127.56
Žemė				0.00		127.56
Sienos						
Dugnas						
Vamzdžiai	Nr. 1	PE	110	Viršus	2.04	125.52
				Apačia	2.15	125.41
	Nr. 2	PE	110	Viršus	2.04	125.52
				Apačia	2.15	125.41
	Nr. 3			Viršus		
				Apačia		
	Nr. 4			Viršus		
				Apačia		
	Nr. 5			Viršus		
				Apačia		
	Nr. 6			Viršus		
				Apačia		
	Nr. 7			Viršus		
				Apačia		
	Nr. 8			Viršus		
				Apačia		

Lipynės _____
(medžiaga, kiekis)

Ar yra vandens _____

Ar yra dujų _____

Pastabos X = 6059650.00; Y = 574157.20

Aukščių sistema – LAS07

UAB "Geodezijos centras"

Objekto nr.

Sudarė		A. Balnis
	Parašas	Pavardė
Patikrino		
	Parašas	Pavardė

2020-12-09
(įrenginio tyrinėjimo data)