Vandentiekis
(Komunikacija)

Vandentiekio šulinys
(įrenginio pavadinimas)

Nr.( 145-C-1 ) 201 KORTELĖ

Vilnius, Grigiškės — Sodų
(Miestas) (Gatvė)

73/32-0399
(Planšeto nomenklatūra)

ŠULINIO PJŪVIAI (Matmenys duoti m)

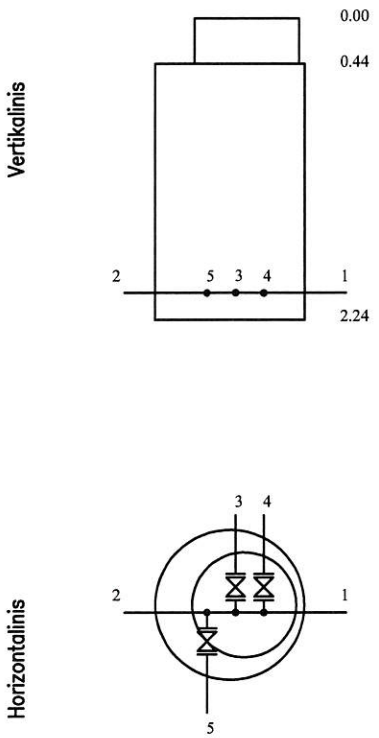


PRIRIŠIMO BRĖŽINYS

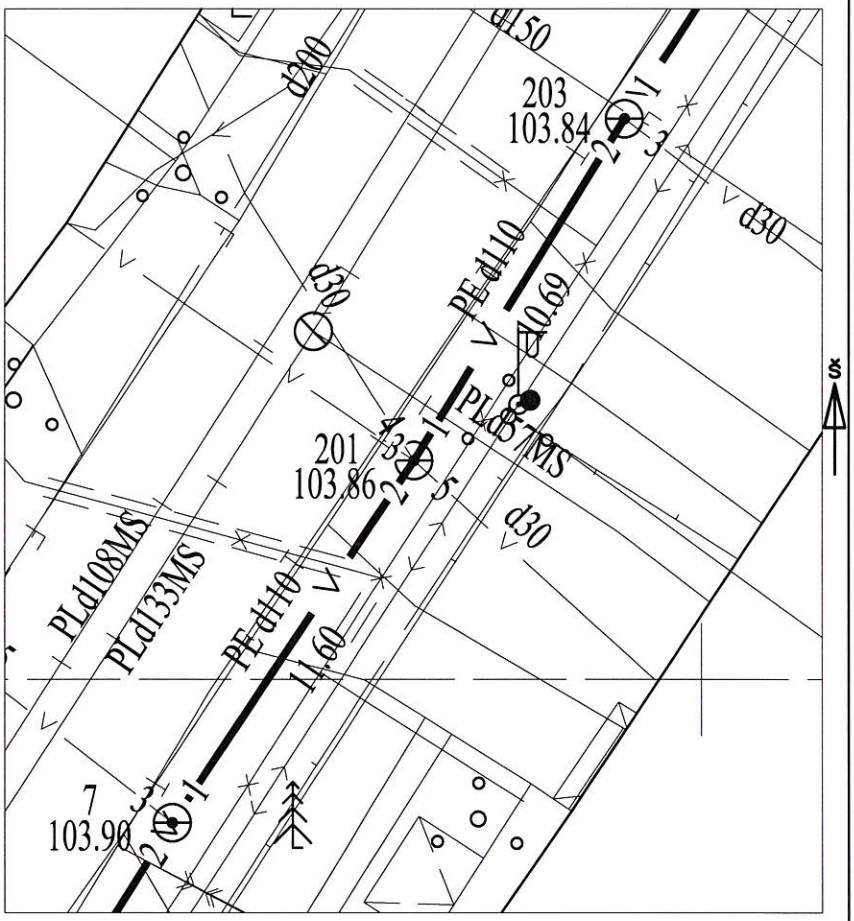


| Pavadinimas | | Medžiaga | Diametras | Atstumas nuo dangčio | | Altitudės |
|---|---|---|---|---|---|---|
| Dangtis | | Ketus | 650 | | | 103.86 |
| Žemė | | | | | | |
| Sienos | | Betonas | | | | |
| Dugnas | | Betonas | 1000 | 2.24 | | 101.62 |
| Vamzdžiai | Nr. 1 | PE | 110 | Viršus | 1.73 | 102.13 |
| | | | | Apačia | | |
| | Nr. 2 | PE | 110 | Viršus | 1.73 | 102.13 |
| | | | | Apačia | | |
| | Nr. 3 | PE | 32 | Viršus | 1.73 | 102.13 |
| | | | | Apačia | | |
| | Nr. 4 | PE | 32 | Viršus | 1.73 | 102.13 |
| | | | | Apačia | | |
| | Nr. 5 | PE | 32 | Viršus | 1.73 | 102.13 |
| | | | | Apačia | | |
| | Nr. 6 | | | Viršus | | |
| | | | | Apačia | | |
| | Nr. 7 | | | Viršus | | |
| | | | | Apačia | | |
| | Nr. 8 | | | Viršus | | |
| | | | | Apačia | | |

Lipynės 5
(medžiaga, kiekis)

Ar yra vandens

Ar yra dujų

Pastabos X = 6060015.97; Y = 569704.22
LAS07

UAB "KRS"

Objekto nr.

| | | |
|---|---|---|
| Sudarė | Parašas | E. Malakauskis<br>Pavardė |
| Patikrino | Parašas | Pavardė |

2020-01-31
(įrenginio tyrinėjimo data)