Vandentiekis
(Komunikacija)

Vandentiekio šulinys
(įrenginio pavadinimas)

Vilnius (Miestas) Sodžiaus g. (Gatvė)

Nr.(136-B-13) 52 KORTELĖ

78/32-0211
(Planšeto nomenklatūra)

ŠULINIO PJŪVIAI (Matmenys duoti m)

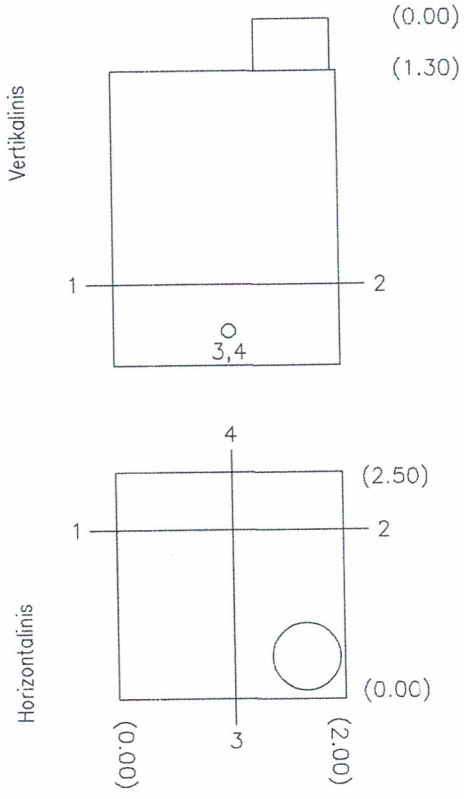

PRIRIŠIMO BRĖŽINYS

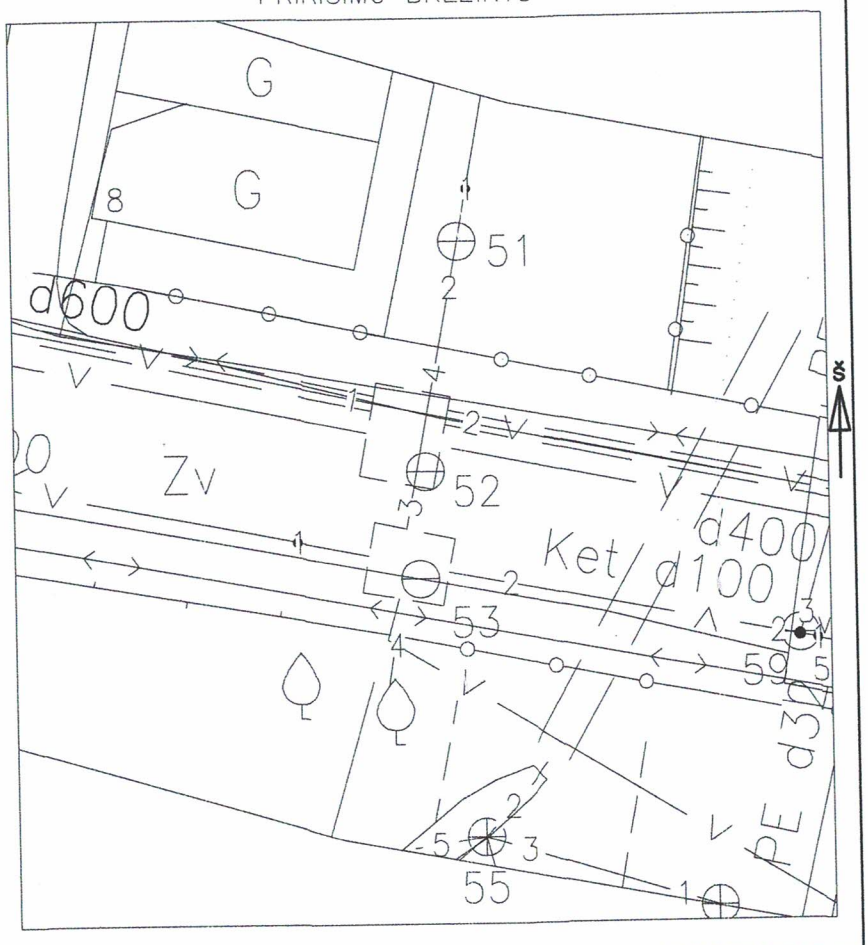

Pavadinimas	Medžiaga	Diametras	Atstumas nuo dangčio		Altitudės
Dangtis	Ketus	650			152.87
Žemė			0.00		152.87
Sienos	g/b				
Dugnas	Betonas	2000x2500	2.60		150.27
Vamzdžiai Nr. 1	Pe	450	Viršus	1.40	151.47
			Apačia		
Nr. 2	Pe	450	Viršus	1.40	151.47
			Apačia		
Nr. 3	Ketus	50	Viršus	2.10	150.77
			Apačia		
Nr. 4	Ketus	50	Viršus	2.10	150.77
			Apačia		
Nr. 5			Viršus		
			Apačia		
Nr. 6			Viršus		
			Apačia		
Nr. 7			Viršus		
			Apačia		
Nr. 8			Viršus		
			Apačia		

Lipynės kopėčios
(medžiaga, kiekis)

Ar yra vandens

Ar yra dujų

Pastabos X = 6062437.92; Y = 592686.56

UAB "Geostartas"

Objekto nr.

Sudarė	Parašas	D.Katilius Pavardė
Patikrino	Parašas	Pavardė

2021-06-11
(įrenginio tyrinėjimo data)