Buit. ir gamyb. nuot. tink.
(Komunikacija)

Nuotekų kanalizacijos šulinys
(įrenginio pavadinimas)

Nr.(132-B-1) 221 KORTELĖ

Vilnius (Miestas) | Jūratės (Gatvė) | 76/32-0160 (Planšeto nomenklatūra)

ŠULINIO PJŪVIAI (Matmenys duoti m)

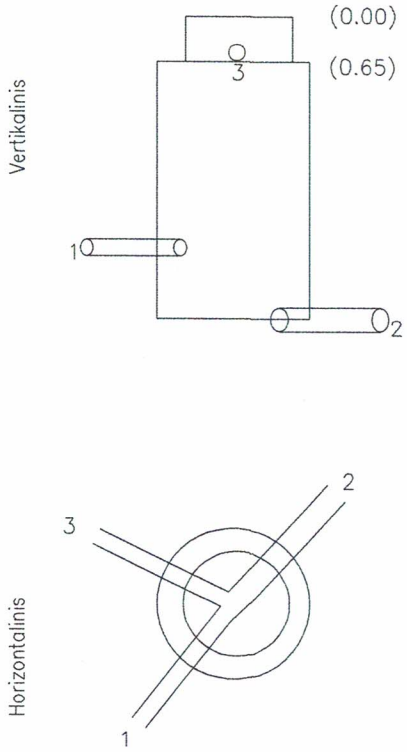

PRIRIŠIMO BRĖŽINYS

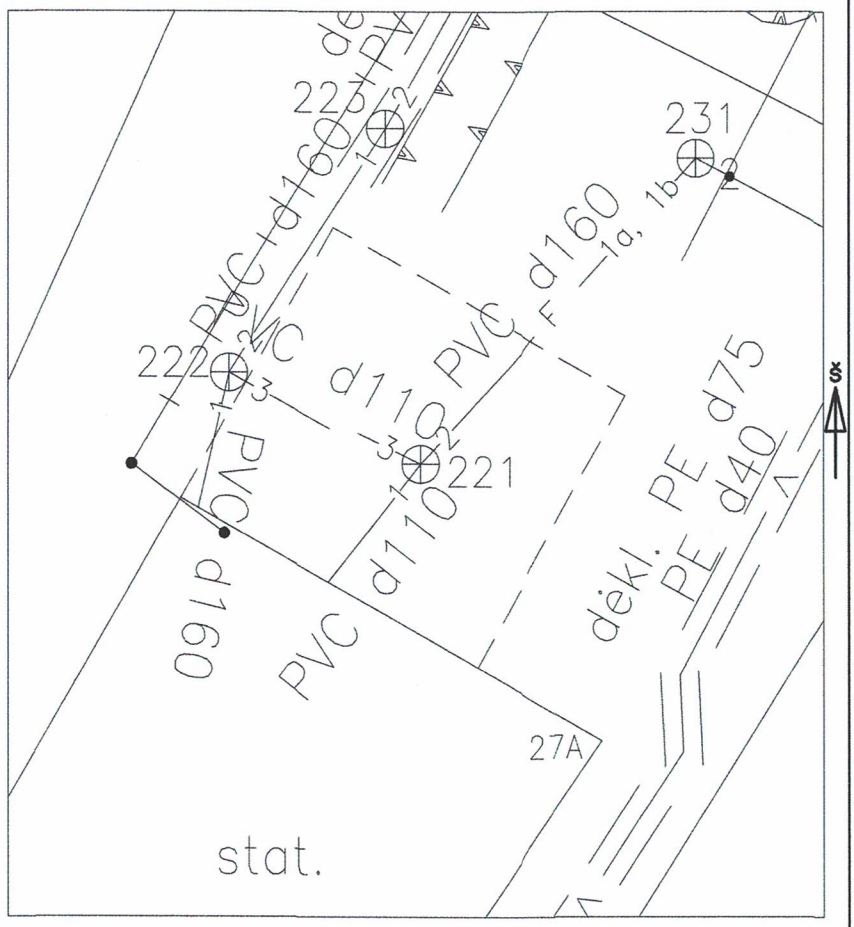

Pavadinimas	Medžiaga	Diametras	Atstumas nuo dangčio		Altitudės
Dangtis	Ketus	650			130.88
Žemė			0.00		130.88
Sienos	G/B				
Dugnas	Betonas	1000	1.38		129.50
Vamzdžiai Nr. 1	PVC	110	Viršus		
			Apačia	1.15	129.73
Nr. 2	PVC	160	Viršus		
			Apačia	1.46	129.42
Nr. 3	PVC	110	Viršus		
			Apačia	0.50	130.38
Nr. 4			Viršus		
			Apačia		
Nr. 5			Viršus		
			Apačia		
Nr. 6			Viršus		
			Apačia		
Nr. 7			Viršus		
			Apačia		
Nr. 8			Viršus		
			Apačia		

Lipynės 4 (medžiaga, kiekis)

Ar yra vandens

Ar yra dujų

Pastabos X = 6063044.87; Y = 584805.79

UAB "GeoStartas"

Objekto nr.

Sudarė	Parašas	G. Veikutytė Pavardė
Patikrino	Parašas	D. Katilius Pavardė

2020-11-24
(įrenginio tyrinėjimo data)