Buit. ir gamyb. nuot. tink.
(Komunikacija)

Nuotekų kanalizacijos šulinys
(įrenginio pavadinimas)

Nr.(132-A-16) 28 KORTELĖ

Vilnius (Miestas) Saulės (Gatvė)

76/32-0219
(Planšeto nomenklatūra)

ŠULINIO PJŪVIAI (Matmenys duoti m)

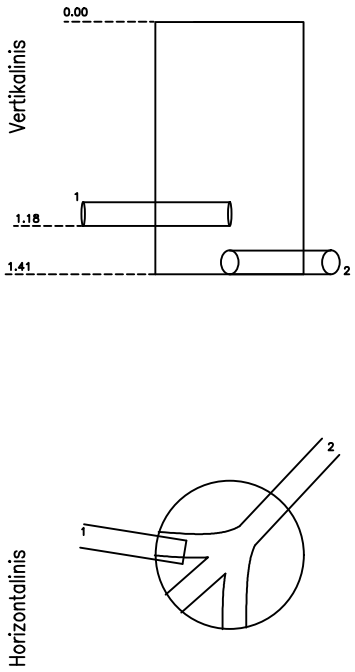

PRIRIŠIMO BRĖŽINYS

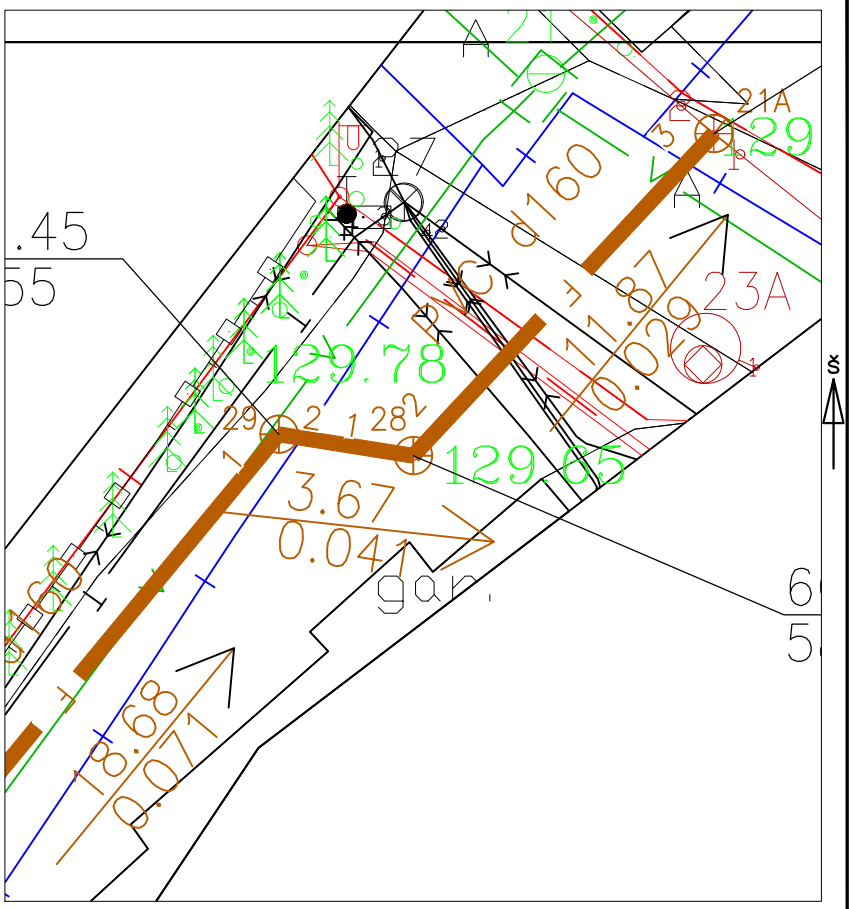

Pavadinimas		Medžiaga	Diametras	Atstumas nuo dangčio		Altitudės
Dangtis		Ketus	300			129.65
Žemė		Žvyras		0.00		129.65
Sienos		PVC.				
Dugnas		PVC.	300	1.41		128.24
Vamzdžiai	Nr. 1	PVC.	160	Viršus		
				Apačia	1.18	128.47
	Nr. 2	PVC.	160	Viršus		
				Apačia	1.41	128.24
	Nr. 3			Viršus		
				Apačia		
	Nr. 4			Viršus		
				Apačia		
	Nr. 5			Viršus		
				Apačia		
	Nr. 6			Viršus		
				Apačia		
	Nr. 7			Viršus		
				Apačia		
	Nr. 8			Viršus		
				Apačia		

Lipynės –
(medžiaga, kiekis)

Ar yra vandens –

Ar yra dujų –

Pastabos X = 6062488.87; Y = 584620.17
LAS-07

UAB "Geoksis"

Objekto nr.

Sudarė	Parašas	A.Ragauskas
		Pavardė
Patikrino	Parašas	J.Masys
		Pavardė

2019-08-02
(įrenginio tyrinėjimo data)