| Buitinės nuotekos | šulinys | Nr. ( NŠ3) 184 KORTELĖ |
|---|---|---|
| (Komunikacija) | (Įrenginio pavadinimas) | 130–D–8 |
| Vilnius | Aludarių | 76/32–0247 |
| (Miestas) | (Gatvė) | (Planšeto nomenklatūra) |

ŠULINIO PJŪVIAI (m.) PRIRIŠIMO BRĖŽINYS

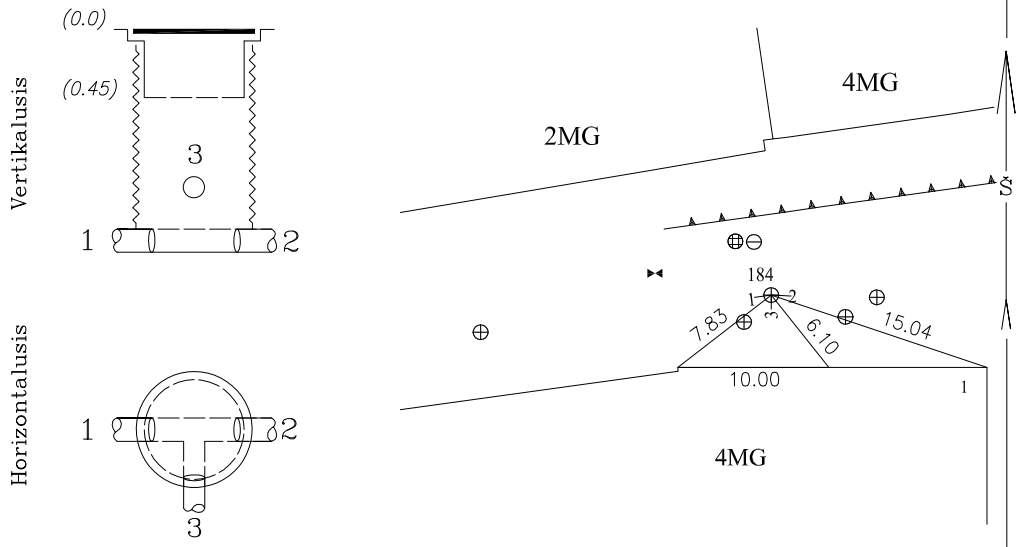


| Pavadinimas | | Medžiaga | Diametras | Atstumas nuo dangčio (m.) | | Altitudė |
|---|---|---|---|---|---|---|
| Dangtis | | ket. | 630 | | | 107.49 |
| Žemė | | | | 0 | | 107.49 |
| Sienos | | PP | | | | |
| Dugnas | | PP | 600 | 1.90 | | 105.59 |
| Vamzdžiai | Nr.1 | PVC | 250 | Viršus | | |
| | | | | Apačia | 2.20 | 105.29 |
| | Nr.2 | PVC | 250 | Viršus | | |
| | | | | Apačia | 2.20 | 105.29 |
| | Nr.3 | PVC | 110 | Viršus | | |
| | | | | Apačia | 1.42 | 106.07 |
| | Nr.4 | | | Viršus | | |
| | | | | Apačia | | |
| | Nr.5 | | | Viršus | | |
| | | | | Apačia | | |
| | Nr.6 | | | Viršus | | |
| | | | | Apačia | | |
| | Nr.7 | | | Viršus | | |
| | | | | Apačia | | |
| | Nr.8 | | | Viršus | | |
| | | | | Apačia | | |

Lipynės – ..... (medžiaga, kiekis)

Ar yra vandens? nėra

Ar yra dujų? nėra

Pastabos: nėra

x= 6061829.50
y= 581586.10

Aukščių sistema– LAS07

Geokada

Kvalifikacijos paž. 1GKV–395

Objektas:

| Sudarė | J.Kašėta (v. pavardė) | (parašas) |
|---|---|---|
| Patikrino | (v. pavardė) | (parašas) |

2019 09 10
(įrenginio tyrinėjimo data)