Buitinis ir gamybinis nuotakynas	Buitinio nuotakyno šulinys	151
(inžinerinio tinklo pavadinimas)	(įrenginio pavadinimas)	(įrenginio numeris)
Vilnius	J.Jasinskio	76/32-0226 (130-D-3)
(miestas, gyvenvietė)	(gatvė)	(LKS 94 nomenklatūros lapo Nr.)

ĮRENGINIO PJŪVIAI (matmenys duoti m)

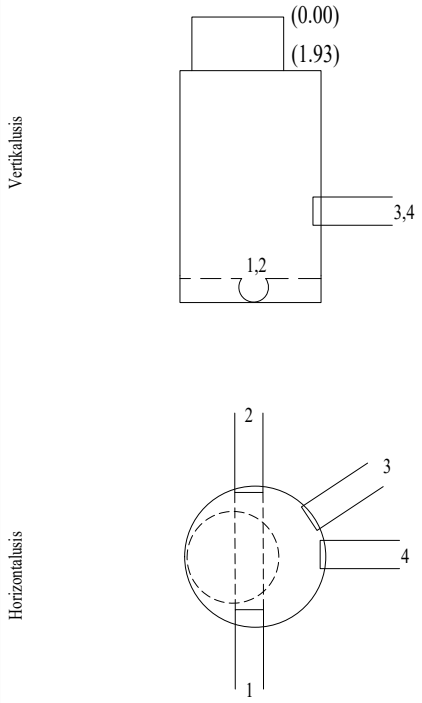

ĮRENGINIO PADĖTIES SCHEMA

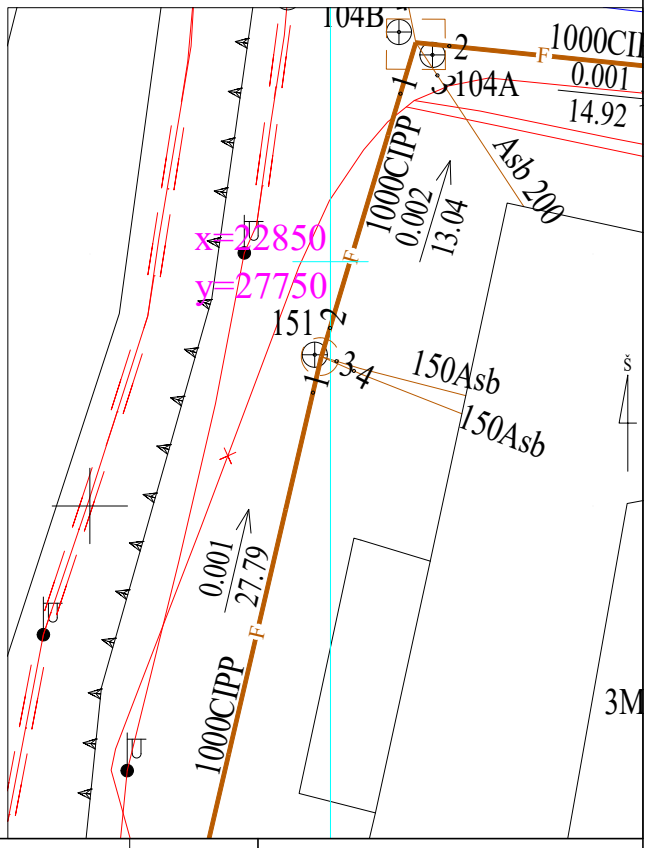

Pavadinimas		Medžiaga	Skersmuo arba matm., mm	Atstumas nuo dangčio, m		Aukštis
Dangtis		Ketus	670			95.46
Žemė		Plytelės		0.00		95.46
Sienos		Betonas				
Dugnas		Betonas	1500	4.06		91.40
Vamzdžiai	Nr. 1	CIPP	1000	Viršus		
				Apačia	5.06	90.40
	Nr. 2	CIPP	1000	Viršus		
				Apačia	5.06	90.40
	Nr. 3	Asb	150	Viršus		
				Apačia	3.30	92.16
	Nr. 4	Asb	150	Viršus		
				Apačia	3.30	92.16
	Nr. 5			Viršus		
				Apačia		
	Nr. 6			Viršus		
				Apačia		
	Nr. 7			Viršus		
				Apačia		
	Nr. 8			Viršus		
				Apačia		
	Nr. 9			Viršus		
				Apačia		
	Nr. 10			Viršus		
				Apačia		
	Nr. 11			Viršus		
				Apačia		
	Nr. 12			Viršus		
				Apačia		

Lipynės met., 9
(medžiaga, kiekis)

Ar yra vandens nėra

Ar yra dujų

Pastabos:
X = 6062106.01/Y = 581408.94

Objekto Nr.

Sudarė		Mindaugas Dilba
Patikrino		

(parašas) (v. pavardė)

2020 m. gruodžio 2 d.
(įrenginio tyrinėjimo data)

Kiti duomenys

Matmenys, m	1.5
Sen. Nr./nom. lap.	
KODAS	3609
Unikalus Nr.	151