Buitinė nuotekynė	KORTELĖ Nr. 131c		
2020	Vilnius	Konstitucijos pr.	130-B-4
(įreng. pastatymo metai)	(miestas)	(gatvė)	(planšeto nomenklatūra)

ŠULINIO PJŪVIAI: Vertikalinis

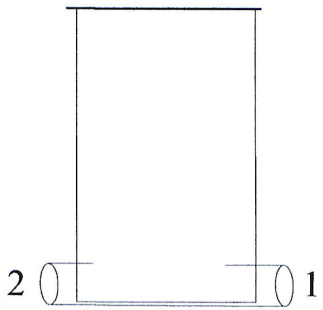

Horizontalinis

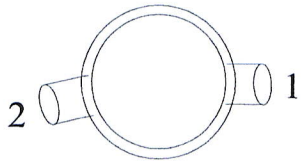

Pririšimo brėžinys:

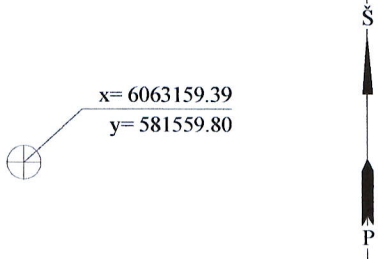

Pavad.		Medž	Diametras mm.	Atstumas nuo dangčio m.		Altitudės m.
Dangtis		ket	315		0.00	103.17
Žemė					0.00	
Sienos		PVC				
Dugnas		PVC	315			
VAMZDŽIAI	Nr.1	PVC	110	Viršus		
				Apačia	1.70	101.47
	Nr.2	PVC	160	Viršus		
				Apačia	1.70	101.47
	Nr.3			Viršus		
				Apačia		
	Nr.4			Viršus		
				Apačia		
	Nr.5			Viršus		
				Apačia		
	Nr.6			Viršus		
				Apačia		

Lipynės met. 4

(medžiaga,kiekis)

Ar yra vandens? ——

UAB "Geodeziniai tyrinėjimai"

LIETUVOS RESPUBLIKA Uždarojo akcinė bendrovė „Geodeziniai tyrinėjimai" VILNIUS

Sudarė:

Arvydas Čerkauskas
Direktorius

2021. 01.